Composants Zfx™

Catalogue produits

A COMPANY OF ZimVie

Connectez-vous !

Pour encore plus de flexibilité.
Téléchargez dès maintenant la bibliothèque
Zfx gratuitement !

exocad

dental wings

3shape

CONNEXION
AU SERVEUR ZFX

3shape
Mise à jour du logiciel
Compatible avec la nouvelle bibliothèque d'implant Zimmer Biomet / Zfx, avec Camlog, Dentsply Implants, Megagen, Nobel Biocare, Straumann, Zimmer Biomet...

Zfx

Zfx

Téléchargez gratuitement la bibliothèque d'implant Zfx sur : **www.zfx-dental.com**

Table des matières
& Légende

Zimmer Biomet Conical® 12
Zimmer Biomet Certain® 14
Zimmer Biomet External Hex® 16
Zimmer Biomet Eztetic Implant® 18
Zimmer Biomet IOL® 20
Zimmer Biomet Low Profile® 21
Zimmer Biomet Shoulder Abutment® 22
Zimmer Biomet SwissPlus® 24
Zimmer Biomet Tapered Screw-Vent® 26
Zimmer Biomet Tapered Abutment® 28

Anthogyr Axiom® 29
Anthogyr Multi Unit® 29

Biotech Dental Conical abutment® 30
Biotech Dental Kontact® 30

BioHorizons Internal® 31
BioHorizons Multi-Unit® 32

Bredent SKY uni.cone® / SKY fast and fixed® 33
Bredent SKY® 34

Camlog Screw-Line® 36
Camlog VARIO SR® 38

Dentium Superline & Implantium® 39
Dentium Screw Abutment® 39

Dentsply Implants (Astratech) EV® 40
Dentsply Implants Frialit-Xive® 42
Dentsply Implants Multi-Purpose® 44
Dentsply Implants Osseospeed® 46
Dentsply Implants (Astratech) UniAbutment® 48

Global D. Angled conical® 50
Global D. In-Kone 50
Global D. Straight conical® 51
Global D. Twinkon® 51

Megagen AnyOne® 52
Megagen AnyRidge® 53
Megagen EZ Plus® 54
Megagen Multi-Unit Abutment® 56
Megagen Rescue Internal® 58

Microdent Trylogic® 60

MIS Internal Hex® 61
MIS Multi-Unit® 62

Nobel Biocare Active® 64
Nobel Biocare Brånemark® 66
Nobel Biocare Multi-unit® 68
Nobel Biocare Replace® 70

Osstem GS & TS System® 72

P-I Amplified® 74
P-I Conical Abutment® 75
P-I External Hexagon® 76
P-I Morse Taper® 77

Serf Multi DIE® 78
Serf MUA TR WD® 79

Straumann Institut Bone Level® 80
Straumann Institut Multi-Base® 82
Straumann Institut NNC® 83
Straumann Institut Octa® (External Octagon) 84
Straumann Institut Screw-retained® 85
Straumann Institut SynOcta® 86
Straumann Institut SynOcta® Cementable 88

Sweden & Martina Global® 90
Sweden & Martina Outlink2® 91
Sweden & Martina Premium Kohno® 92

Thommen Medical SPI® 94

Note :
Les représentations des composants peuvent différer de l'original. Les informations concernent l'utilisation de la géométrie elle-même et non exclusivement de la base de titane.

Ø Diamètre

3,0 – 3,9 mm	5,0 – 5,9 mm
4,0 – 4,9 mm	6,0 – 6,9 mm

$\vec{T}$ *couple de serrage* — Tournevis dynamométrique pour vis

Fabricants/ Systèmes d'implants	Desktop Scanbody	IOS Scanbody	Base titane antirotationnelle	Base titane rotationnelle	Pre-Abutment Blank	Analogue
Zimmer Biomet						
Conical®	✓	✓		✓		✓
Certain®	✓	✓	✓	✓	✓	✓
External Hex®	✓	✓	✓	✓	✓	✓
Eztetic Implant®	✓				✓	✓
IOL®	✓	✓		✓		✓
Low Profile®	✓	✓		✓		✓
Shoulder Abutment®	✓	✓		✓		✓
SwissPlus®	✓	✓	✓	✓		✓
Tapered Screw-Vent®	✓	✓	✓	✓	✓	✓
Tapered Abutment®	✓	✓		✓		✓
Anthogyr						
Axiom®	✓					
Multi Unit®	✓					
Biotech Dental						
Conical abutment®	✓					
Kontact®	✓					
BioHorizons						
Internal®	✓	✓				✓
Multi-Unit®	✓	✓				
Bredent						
SKY uni.cone® / SKY fast and fixed®	✓	✓		✓		✓
SKY®	✓	✓	✓	✓		✓
Camlog						
Screw-Line®	✓	✓		✓		✓
VARIO SR®	✓	✓	✓			✓
Dentium						
Superline & Implantium®	✓					
Screw Abutment®	✓	✓				
Dentsply Implants						
EV®	✓				✓	
Frialit-Xive®	✓	✓	✓	✓	✓	✓
Multi-Purpose®	✓	✓		✓		✓
Ossesospeed®	✓	✓	✓	✓		✓
UniAbutment®	✓	✓		✓		✓
Global D.						
Angled conical®	✓					
In-Kone	✓					
Straight conical®	✓					
Twinkon®	✓					

Des bibliothèques pour RealCAD, Exocad, 3Shape et DentalWings sont disponibles pour tous les systèmes mentionnés.

Fabricants/ Systèmes d'implants	Desktop Scanbody	IOS Scanbody	Base titane antirotationnelle	Base titane rotationnelle	Pre-Abutment Blank	Analogue
Megagen						
AnyOne®	✓	✓				
AnyRidge®	✓	✓	✓			✓
EZ Plus®	✓	✓	✓	✓		✓
Multi-Unit Abutment®	✓	✓				
Rescue Internal®	✓	✓	✓	✓		✓
Microdent						
Trylogic®	✓	✓				
MIS						
Internal Hex®	✓	✓				✓
Multi-Unit®	✓					
Nobel Biocare						
Active®	✓	✓	✓	✓	✓	✓
Brånemark®	✓	✓	✓	✓	✓	✓
Multi-unit®	✓	✓		✓		✓
Replace®	✓	✓	✓	✓	✓	✓
Osstem						
GS & TS System®	✓	✓	✓	✓		✓
P-I						
Amplified®	✓	✓				✓
Conical Abutment®	✓	✓				
External Hexagon®	✓	✓				✓
Morse Taper®	✓	✓				✓
Serf						
Multi DIE®	✓					
MUA TR WD®	✓					
Straumann Institut						
Bone Level®	✓	✓	✓	✓	✓	✓
Multi-Base®	✓	✓		✓		✓
Narrow Neck®	✓					
Octa® (External Octagon)	✓					
Screw-retained®	✓	✓				
SynOcta®	✓	✓	✓	✓	✓	✓
SynOcta® Cementable	✓	✓				✓
Sweden & Martina						
Global®	✓	✓				✓
Outlink 2®	✓	✓				✓
Premium Kohno®	✓	✓				✓
Thommen Medical						
SPI®	✓	✓				✓

Les valeurs peuvent différer. Des informations actualisées sont disponibles sur les fiches de données de sécurité sur www.zfx-dental.com

TiBases Zfx

Les bases en titane Zfx sont proposées en plusieurs versions et assurent une liaison implant-pilier toujours optimale. Les TiBases antirotationnelles sont recommandées pour les restaurations unitaires. Les TiBases rotationnelles sont préférables lors de la planification de restaurations multiples. Les bases en titane Zfx sont livrées avec des vis en titane.

Un système ouvert, des possibilités illimitées
Zfx s'appuie sur une connectivité ouverte pour la production numérique de prothèses dentaires. Chaque étape du flux de travail, de la numérisation à la production, permet l'intégration de logiciels tiers, de fournisseurs ou systèmes partenaires. Les utilisateurs de 3Shape, Exocad et Dental Wings peuvent télécharger la bibliothèque d'implants Zfx et utiliser ses composants gratuitement.

3shape
exocad
dental wings

GRATUIT !
Téléchargement de la bibliothèque Zfx
www.zfx-dental.com

TÉLÉCHARGEMENT GRATUIT
Téléchargez gratuitement la bibliothèque Zfx sur www.zfx-dental.com

*angle max. possible du canal de vis

Design Regular & Small

Créer le profil d'émergence idéal
Les solutions implantaires étant de plus en plus utilisées en dentisterie, elles se doivent d'être fonctionnelles et esthétiques. Le profil d'émergence joue un rôle crucial en créant un enivronnement sain et naturel pour l'implant.

La position finale et la forme de la zone sous-gingivale peuvent être influencées par le profil d'émergence et modifier ainsi la pression exercée sur ces tissus.

Une esthétique optimale peut être obtenue en utilisant le profil d'émergence pour restaurer la hauteur et la forme des muqueuses. La clé du succès à long terme se mesure par une adhésion parodontale stable et saine, au niveau de la zone sous-gingivale.

Bases titane Zfx « Small Series »
Zfx propose une gamme de TiBases « Small Series » de diamètre réduit au niveau de l'implant. Cela permet une plus grande flexibilité dans la conception du profil d'émergence. La hauteur du canal de vis et la largeur d'épaulement ont été affinés, afin de créer un pilier esthétiquement supérieur.

Cette gamme « Small Series » convient à toutes les indications et offrent la polyvalence nécessaire à la conception d'un pilier esthétique. Elle est particulièrement utile dans les cas où la dimension verticale est faible et où la zone transgingivale est étroite, cas pour lesquels il était traditionnellement difficile d'obtenir des résultats optimaux.

La gamme de TiBases « Regular Series » est toujours disponible. Elle est indiquée pour une muqueuse plus épaisse, et pour augmenter la largeur du profil d'émergence.

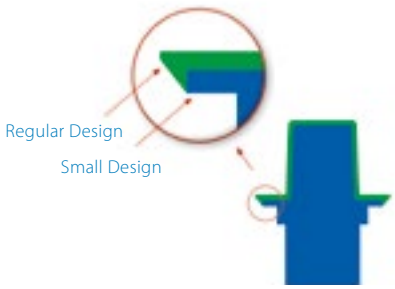

Deux types de design pour s'adapter à chaque cas

Regular Design

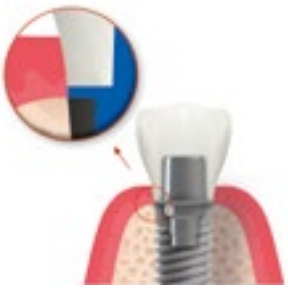

Small Design

Scanbodies Zfx

Matchholder Zfx Evolution
La numérisation est la base de toute restauration numérique. Les scanbodies promettent une précision de numérisation maximale. Les scanbodies Zfx sont équipés d'un système de code-barre innovant qui permet la détection automatique du type d'implant utilisé et son diamètre. Grâce à sa grande précision, le scanbody est également utilisé pour la numérisation de bridges transvissés. Tous les matchholders Zfx ont une vis intégrée et doivent être utilisés avec le tournevis dynamométrique conçu à cet effet. Pour les vis intégrées, la clé d'origine du système d'implant ne peut pas être utilisée. Les scanbodies sont disponibles dans différents diamètres.

La **clé dynamométrique** est requise pour serrer les scanbodies Zfx de laboratoire. Elle sert en outre de clé universelle (largeur 1,25 mm) et est équipée d'un limiteur de couple qui assure un couple de serrage constant pour chaque matchholder. Art.-No. : ZFX02002067

Zfx Scanbody Intra-oraux
Les scanbodies intra-oraux ont été conçus pour les empreintes numériques. Ils sont disponibles en 2 hauteurs différentes (H4 - 4 mm ou H7 - 7 mm). Ces deux hauteurs doivent être utilisées . Le Scanbody H7 a un niveau supplémentaire pour éviter de confondre les deux hauteurs lors de la conception dans le logiciel de CAO. Une vis à tête hexagonale de 1,25 mm est intégrée dans tous les scanbodies intra-oraux Zfx.

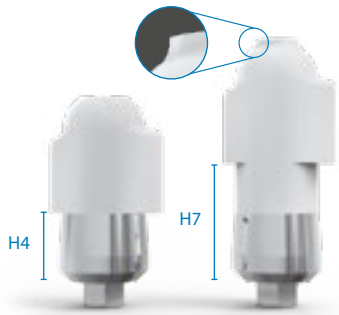

Accessoires de tournevis pour Scanbody Zfx Desktop et Zfx IOS
Le tournevis hexagonal dans sa version **FUJI** est compatible avec tous les Scanbody Zfx.
Ses trois longueurs différentes permettent une utilisation optimale lors du vissage du scanbody.
Plus d'informations en page 9.

FUJI (L 21 mm) Art.-No. ZFX02HD12721
FUJI (L 28 mm) Art.-No. ZFX02HD12728
FUJI (L 36 mm) Art.-No. ZFX02HD12736

Tournevis dynamométrique pour Scanbody Zfx : Art.-No. ZFX02002067

*angle max. possible du canal de vis

Analogues Zfx

Les analogues de modèle sont conçus pour les modèles créés à l'aide du système Zfx Digital intraModel. Les analogues sont fixés par perçage latéral, de cette façon, ils sont positionnés dans le bon alignement et la bonne hauteur. Les analogues peuvent également être positionnés dans un modèle en plâtre pour la numérisation.

Le système Zfx Digital IntraModel permet la production assistée par ordinateur de modèles physiques basés sur des empreintes numériques.

Pre-Abutment Blank

Grâce aux Pre-Abutment Blank, Zfx vous offre des plots en titane (Grade 5) avec des connectiques.

Ils sont compatibles avec de nombreux systèmes de FAO (exocad, dental wings, 3shape, etc.) et peuvent être traités avec toutes les machines de FAO ouvertes (Zfx, imes-icore, Sirona, vhf, Datron et bien d'autres).

Le bloc multi Zfx offre la possibilité de charger et gérer jusqu'à 12 blocs.

Les Pre-Abutment Blank sont compatibles avec les supports de pilier Medentika PreFace®. Mise à jour disponible !

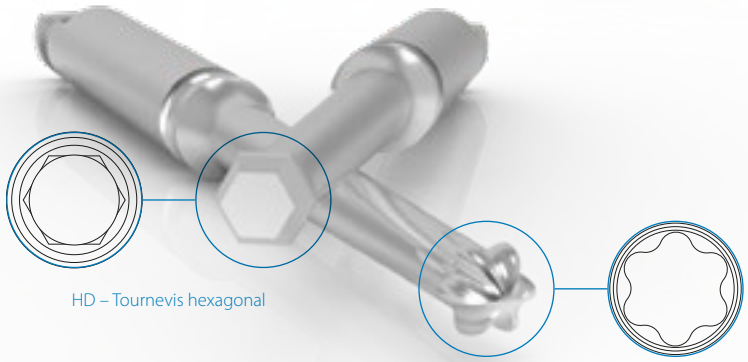

Accessoires de tournevis Zfx

Les tournevis Zfx Hex / Hexalobulaire diposent d'une attache universelle ISO1797. Le tournevis est validé pour une utilisation en laboratoire et en cabinet dentaire. Ils peuvent être adaptés directement sur les pièces à main ou les contre-angles, ou à l'aide d'adaptateurs permettant de fixer des tiges certifiées ISO-1797.

Les tournevis sont disponibles en trois longueurs : 21, 28 et 36 mm. Les extracteurs de vis adaptés aux différents systèmes sont listés aux pages suivantes avec les composants.

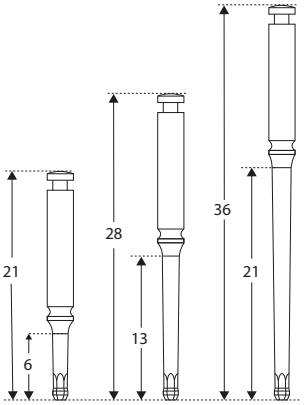

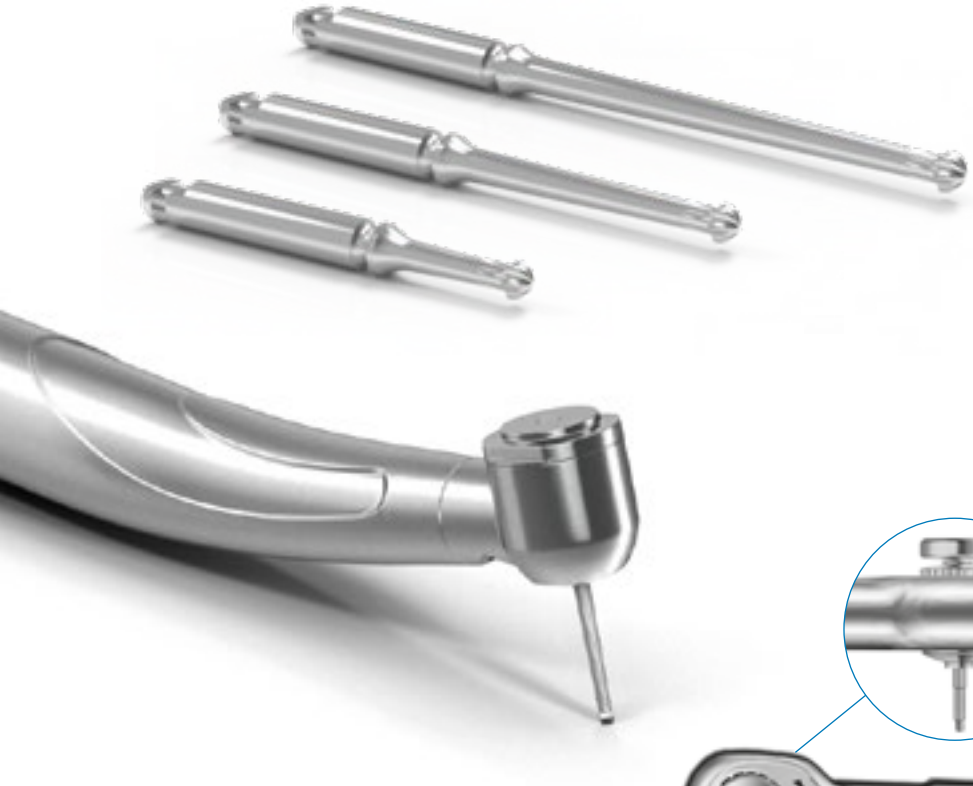

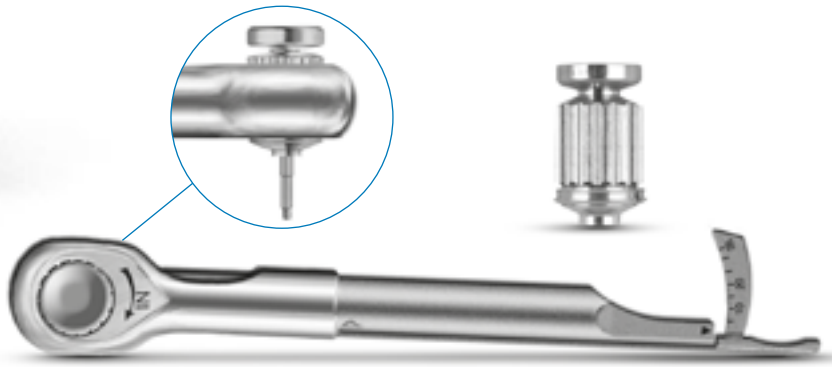

Les tournevis Zfx Hex / Hexalobulaire diposent d'une attache universelle ISO1797 et sont compatibles avec les contre-angles correspondants.

* angle max. possible du canal de vis

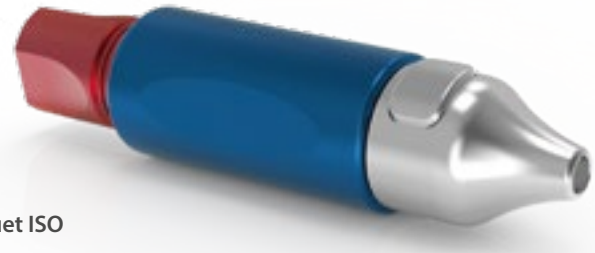

Pièce à main dynamométrique Zfx pour tige à loquet ISO
Art.-No. ZFX02-TH

Pièce à main dynamométrique Zfx pour tige à loquet ISO
La pièce à main dynamométrique Zfx est conçue pour les tiges ISO-1797. Elle permet de placer tous les tournevis Zfx Hex / Hexalobulaire. La pièce à main produit un couple réglable à trois niveaux entre 2,7 et 10 Ncm env. et est idéale pour une utilisation en laboratoire. Un bouton-pression permet de changer facilement et rapidement les tournevis.

Art.-No. ZFX02-TH

Aperçu de tous les accessoires de tournevis Zfx Hex / Hexalobulaire

Produit	Taille	Angle max.	Couple max. (Ncm)	Longueur (mm)		
				21	28	36
Zfx Hex Screwdriver **EVEREST**	HD 1,00	20°	15		ZFX02HD10028	
Zfx Hex Screwdriver **AORAKI**	HD 1,20	20°	35	ZFX02HD12021	ZFX02HD12028	ZFX02HD12036
Zfx Hex Screwdriver **FUJI**	HD 1,27	20°	40	ZFX02HD12721	ZFX02HD12728	ZFX02HD12736
Zfx Hex Screwdriver **BADILE**	HD 1,30	20°	40	ZFX02HD13321	ZFX02HD13328	ZFX02HD13336
Zfx Hex Screwdriver **DENALI**	HD 1,40	20°	40	ZFX02HD14021	ZFX02HD14028	ZFX02HD14036
Zfx Hex Screwdriver **PISCO**	HD 1,50	20°	40	ZFX02HD15021	ZFX02HD15028	ZFX02HD15036
Zfx Hex Screwdriver **VINSON**	HD 1,60	20°	40	ZFX02HD16021	ZFX02HD16028	ZFX02HD16036
Zfx Hexalobular Screwdriver **EIGER**	HLD 1,54	25°	40	ZFX02HLD15421	ZFX02HLD15428	ZFX02HLD15436
Zfx Hexalobular Screwdriver **JORASSES**	HLD 1,68	25°	40	ZFX02HLD16821	ZFX02HLD16828	ZFX02HLD16836
Zfx Hexalobular Screwdriver **MERU**	HLD 1,80	25°	40	ZFX02HLD18021	ZFX02HLD18028	ZFX02HLD18036

Type 3i-CO
compatible avec les systèmes d'implants Conical® de Zimmer Biomet

Scanbodies

	Desktop Scanbody *vis incluse*	***IOS Scanbody H4*** *vis incluse*	***IOS Scanbody H7***
	BOITE DE 2	BOITE DE 2	BOITE DE 2
ø 3,4 mm	EVO-3I-CO-MACH-3.4	INTRA-3I-CO-MACH-3.4-H4	–
Art-No.	ZFX05002158	ZFX05001925	–
ø 4,1 mm	EVO-3I-CO-MACH-4.1-5.0	INTRA-3I-CO-MACH-4.1-5.0-H4	–
Art-No.	ZFX05002159	ZFX05001926	–
ø 5,0 mm	EVO-3I-CO-MACH-4.1-5.0	INTRA-3I-CO-MACH-4.1-5.0-H4	–
Art-No.	ZFX05002159	ZFX05001926	–

	Restaurations unitaires		Barres et bridges transvissés
	Base titane antirotationnelle		***Base titane rotationnelle*** *Small Design, vis incluse*
ø 3,4 mm	–	–	S-TI-Base-3I-CO-TBUL-3.4
Art-No.	–	–	ZFX11002086
ø 4,1 mm	–	–	S-TI-Base-3I-CO-TBUL-4.1-5.0
Art-No.	–	–	ZFX11002087
ø 5,0 mm	–	–	S-TI-Base-3I-CO-TBUL-4.1-5.0
Art-No.	–	–	ZFX11002087

*angle max. possible du canal de vis

Accessoires

	Pre-Abutment Blank	Vis standard		Analogue
			$\vec{T}$ couple de serrage	BOITE DE 2
ø3,4 mm	–	3I-CO-SCTI-3.4-6.0	10 Ncm	MC-Analog-3I-CO-3.4
Art-No.	–	ZFX09001007		ZFX15002289
ø4,1 mm	–	3I-CO-SCTI-3.4-6.0	10 Ncm	MC-Analog-3I-CO-4.1-5.0
Art-No.	–	ZFX09001007		ZFX15002290
ø5,0 mm	–	3I-CO-SCTI-3.4-6.0	10 Ncm	MC-Analog-3I-CO-4.1-5.0
Art-No.	–	ZFX09001007		ZFX15002290

Accessoires de composants pour prothèse vissée

	Vis standard		Vis Hexalobulaire	
	≤ 20°*	$\vec{T}$ couple de serrage	≤ 25°*	$\vec{T}$ couple de serrage
ø3,4 mm	3I-CO-SCTI-3.4-6.0	10 Ncm	Zfx Hexalobular Screw 3I-CO, 3I-IO	10 Ncm
Art-No.	ZFX09001007		ZFX09-3I-CO-HL	
ø4,1 mm	3I-CO-SCTI-3.4-6.0	10 Ncm	Zfx Hexalobular Screw 3I-CO, 3I-IO	10 Ncm
Art-No.	ZFX09001007		ZFX09-3I-CO-HL	
ø5,0 mm	3I-CO-SCTI-3.4-6.0	10 Ncm	Zfx Hexalobular Screw 3I-CO, 3I-IO	10 Ncm
Art-No.	ZFX09001007		ZFX09-3I-CO-HL	

Tournevis pour rattrapage d'axe

	Vis standard	Vis Hexalobulaire	Scanbody
ø3,4 mm	AORAKI	MERU	FUJI
ø4,1 mm	AORAKI	MERU	FUJI
ø5,0 mm	AORAKI	MERU	FUJI

Informations relatives à la commande de tournevis à partir de la page 8

Type 3i-CE
compatible avec les systèmes d'implants Certain® de Zimmer Biomet

Scanbodies

	Desktop Scanbody *vis incluse*	***IOS Scanbody H4*** *vis incluse*	***IOS Scanbody H7*** *vis incluse*
	BOITE DE 2	BOITE DE 2	BOITE DE 2
ø3,4 mm	EVO-3I-CE-MACH-3.4	INTRA-3I-CE-MACH-3.4-H4	INTRA-3I-CE-MACH-3.4-H7
Art-No.	ZFX05002018	ZFX05001942	ZFX05001943
ø4,1 mm	EVO-3I-CE-MACH-4.1	INTRA-3I-CE-MACH-4.1-H4	INTRA-3I-CE-MACH-4.1-H7
Art-No.	ZFX05002019	ZFX05001944	ZFX05001945
ø5,0 mm	EVO-3I-CE-MACH-5.0	INTRA-3I-CE-MACH-5.0-H4	INTRA-3I-CE-MACH-5.0-H7
Art-No.	ZFX05002020	ZFX05001946	ZFX05001947
ø6,0 mm	EVO-3I-CE-MACH-6.0	INTRA-3I-CE-MACH-6.0-H4	INTRA-3I-CE-MACH-6.0-H7
Art-No.	ZFX05002021	ZFX05001948	ZFX05001949

Restaurations unitaires / Barres et bridges transvissés

	Base titane antirotationnelle		***Base titane rotationnelle***	
	Regular Design, vis incluse	*Small Design, vis incluse*	*Regular Design, vis incluse*	*Small Design, vis incluse*
ø3,4 mm	TI-Base-3I-CE-TBLO-3.4	S-TI-Base-3I-CE-TBLO-3.4	TI-Base-3I-CE-TBUL-3.4	S-TI-Base-3I-CE-TBUL-3.4
Art-No.	ZFX11000668	ZFX11001096	ZFX11000672	ZFX11001100
ø4,1 mm	TI-Base-3I-CE-TBLO-4.1	S-TI-Base-3I-CE-TBLO-4.1	TI-Base-3I-CE-TBUL-4.1	S-TI-Base-3I-CE-TBUL-4.1
Art-No.	ZFX11000669	ZFX11001097	ZFX11000673	ZFX11001101
ø5,0 mm	TI-Base-3I-CE-TBLO-5.0	S-TI-Base-3I-CE-TBLO-5.0	TI-Base-3I-CE-TBUL-5.0	S-TI-Base-3I-CE-TBUL-5.0
Art-No.	ZFX11000670	ZFX11001098	ZFX11000674	ZFX11001102
ø6,0 mm	–	S-TI-Base-3I-CE-TBLO-6.0	–	S-TI-Base-3I-CE-TBUL-6.0
Art-No.	–	ZFX11000671	–	ZFX11000675

*angle max. possible du canal de vis

Accessoires

	Pre-Abutment Blank *vis incluse*	Vis standard		Analogue BOITE DE 2
		$\vec{T}$ couple de serrage		
ø3,4 mm	Pre-Abutment Blank	3i-CE-SCTI-3.4-6.0	20 Ncm	MC-Analog-3I-CE-3.4
Art-No.	ZFX18000350	ZFX09000978		ZFX15002116
ø4,1 mm	Pre-Abutment Blank	3i-CE-SCTI-3.4-6.0	20 Ncm	MC-Analog-3I-CE-4.1
Art-No.	ZFX18000360	ZFX09000978		ZFX15002117
ø5,0 mm	Pre-Abutment Blank	3i-CE-SCTI-3.4-6.0	20 Ncm	MC-Analog-3I-CE-5.0
Art-No.	ZFX18000360	ZFX09000978		ZFX15002118
ø6,0 mm	Pre-Abutment Blank	3i-CE-SCTI-3.4-6.0	20 Ncm	MC-Analog-3I-CE-6.0
Art-No.	ZFX18000360	ZFX09000978		ZFX15002119

Accessoires de composants pour prothèse vissée

	Vis standard ≤ 20°*		Vis standard pour barres & bridges transvissés ≤ 20°*		Vis Hexalobulaire ≤ 25°*		Vis hexalobulaire pour barres & bridges transvissés ≤ 25°*	
	$\vec{T}$ couple de serrage		$\vec{T}$ couple de serrage		$\vec{T}$ couple de serrage		$\vec{T}$ couple de serrage	
ø3,4 mm	3i-CE-SCTI-3.4-6.0	20 Ncm	3I-CE-SCTIUN-3.4-6.0	20 Ncm	HL Screw 3I-CE	20 Ncm	3I-CE	20 Ncm
Art-No.	ZFX09000978		ZFX09002410		ZFX09-3I-CE-HLE		ZFX09-3I-CE-HLN	
ø4,1 mm	3i-CE-SCTI-3.4-6.0	20 Ncm	3I-CE-SCTIUN-3.4-6.0	20 Ncm	HL Screw 3I-CE	20 Ncm	3I-CE	20 Ncm
Art-No.	ZFX09000978		ZFX09002410		ZFX09-3I-CE-HLE		ZFX09-3I-CE-HLN	
ø5,0 mm	3i-CE-SCTI-3.4-6.0	20 Ncm	3I-CE-SCTIUN-3.4-6.0	20 Ncm	HL Screw 3I-CE	20 Ncm	3I-CE	20 Ncm
Art-No.	ZFX09000978		ZFX09002410		ZFX09-3I-CE-HLE		ZFX09-3I-CE-HLN	
ø6,0 mm	3i-CE-SCTI-3.4-6.0	20 Ncm	3I-CE-SCTIUN-3.4-6.0	20 Ncm	HL Screw 3I-CE	20 Ncm	3I-CE	20 Ncm
Art-No.	ZFX09000978		ZFX09002410		ZFX09-3I-CE-HLE		ZFX09-3I-CE-HLN	

Tournevis pour rattrapage d'axe

	Vis standard	Vis Hexalobulaire	Scanbody
ø3,4 mm	AORAKI	MERU	FUJI
ø4,1 mm	AORAKI	MERU	FUJI
ø5,0 mm	AORAKI	MERU	FUJI
ø6,0 mm	AORAKI	MERU	FUJI

Informations relatives à la commande de tournevis à partir de la page 8

Type 3i-OS
compatible avec les systèmes d'implants External Hex® de Zimmer Biomet

Scanbodies

	Desktop Scanbody *vis incluse*	***IOS Scanbody H4*** *vis incluse*	***IOS Scanbody H7*** *vis incluse*
	BOITE DE 2	BOITE DE 2	BOITE DE 2
ø 3,4 mm	EVO-3I-OS-MACH-3.4	INTRA-3I-OS-MACH-3.4-H4	INTRA-3I-OS-MACH-3.4-H7
Art-No.	ZFX05002022	ZFX05001950	ZFX05001951
ø 4,1 mm	EVO-3I-OS-MACH-4.1	INTRA-3I-OS-MACH-4.1-H4	INTRA-3I-OS-MACH-4.1-H7
Art-No.	ZFX05002023	ZFX05001952	ZFX05001953
ø 5,0 mm	EVO-3I-OS-MACH-5.0	INTRA-3I-OS-MACH-5.0-H4	INTRA-3I-OS-MACH-5.0-H7
Art-No.	ZFX05002024	ZFX05001954	ZFX05001955
ø 6,0 mm	EVO-3I-OS-MACH-6.0	INTRA-3I-OS-MACH-6.0-H4	INTRA-3I-OS-MACH-6.0-H7
Art-No.	ZFX05002025	ZFX05001956	ZFX05001957

Restaurations unitaires / Barres et bridges transvissés

	Base titane antirotationnelle		***Base titane rotationnelle***	
	Regular Design, vis incluse	*Small Design, vis incluse*	*Regular Design, vis incluse*	*Small Design, vis incluse*
ø 3,4 mm	TI-Base-3I-OS-TBLO-3.4	S-TI-Base-3I-OS-TBLO-3.4	–	S-TI-Base-3I-OS-TBUL-3.4
Art-No.	ZFX11000676	ZFX11001104	–	ZFX11000680
ø 4,1 mm	TI-Base-3I-OS-TBLO-4.1	S-TI-Base-3I-OS-TBLO-4.1	–	S-TI-Base-3I-OS-TBUL-4.1
Art-No.	ZFX11000677	ZFX11001105	–	ZFX11000681
ø 5,0 mm	TI-Base-3I-OS-TBLO-5.0	S-TI-Base-3I-OS-TBLO-5.0	–	S-TI-Base-3I-OS-TBUL--5.0
Art-No.	ZFX11000678	ZFX11001106	–	ZFX11000682
ø 6,0 mm	–	S-TI-Base-3I-OS-TBLO-6.0	–	S-TI-Base-3I-OS-TBUL-6.0
Art-No.	–	ZFX11000679	–	ZFX11000683

*angle max. possible du canal de vis

Accessoires

	Pre-Abutment Blank *vis incluse*	Vis standard		Analogue BOITE DE 2
			$\vec{T}$ couple de serrage	
ø3,4 mm	Pre-Abutment Blank	3i-OS-SCTI-3.4-6.0	20 Ncm	MC-Analog-3I-OS-3.4
Art-No.	ZFX18000370	ZFX09000979		ZFX15002120
ø4,1 mm	Pre-Abutment Blank	3i-OS-SCTI-3.4-6.0	20 Ncm	MC-Analog-3I-OS-4.1
Art-No.	ZFX18000380	ZFX09000979		ZFX15002121
ø5,0 mm	Pre-Abutment Blank	3i-OS-SCTI-3.4-6.0	20 Ncm	MC-Analog-3I-OS-5.0
Art-No.	ZFX18000380	ZFX09000979		ZFX15002122
ø6,0 mm	Pre-Abutment Blank	3i-OS-SCTI-3.4-6.0	20 Ncm	MC-Analog-3I-OS-6.0
Art-No.	ZFX18000380	ZFX09000979		ZFX15002123

Accessoires de composants pour prothèse vissée

	Vis standard ≤ 20° *		Vis Hexalobulaire ≤ 25° *	
		$\vec{T}$ couple de serrage		$\vec{T}$ couple de serrage
ø3,4 mm	3i-OS-SCTI-3.4-6.0	20 Ncm	Zfx Hexalobular Screw 3I-OS	20 Ncm
Art-No.	ZFX09000979		ZFX09-3I-OS-HL	
ø4,1 mm	3i-OS-SCTI-3.4-6.0	20 Ncm	Zfx Hexalobular Screw 3I-OS	20 Ncm
Art-No.	ZFX09000979		ZFX09-3I-OS-HL	
ø5,0 mm	3i-OS-SCTI-3.4-6.0	20 Ncm	Zfx Hexalobular Screw 3I-OS	20 Ncm
Art-No.	ZFX09000979		ZFX09-3I-OS-HL	
ø6,0 mm	3i-OS-SCTI-3.4-6.0	20 Ncm	Zfx Hexalobular Screw 3I-OS	20 Ncm
Art-No.	ZFX09000979		ZFX09-3I-OS-HL	

Tournevis pour rattrapage d'axe

	Vis standard	Vis Hexalobulaire	Scanbody
ø3,4 mm	AORAKI	MERU	FUJI
ø4,1 mm	AORAKI	MERU	FUJI
ø5,0 mm	AORAKI	MERU	FUJI
ø6,0 mm	AORAKI	MERU	FUJI

Informations relatives à la commande de tournevis à partir de la page 8

Type ZI-EZ
compatible avec les systèmes d'implants Eztetic® de Zimmer Biomet

Scanbodies

	Desktop Scanbody *vis incluse*	***IOS Scanbody H4***	***IOS Scanbody H7***
	BOITE DE 2		
ø3,4 mm	EVO-ZI-EZ-MACH-2.9	–	–
Art-No.	ZFX05002270	–	–

Accessoires

	Pre-Abutment Blank *vis incluse*	***Vis standard***		***Analogue***
			$\vec{T}$ *couple de serrage*	BOITE DE 2
ø3,4 mm	Pre-Abutment Blank	ZI-EZ-SCTI-2.9	30 Ncm	–
Art-No.	ZFX18000420	ZFX09002400		–

*angle max. possible du canal de vis

Accessoires de composants pour prothèse vissée

	Vis standard		Vis Hexalobulaire	
	≤ 20°*	$\vec{T}$ couple de serrage	≤ 25°*	$\vec{T}$ couple de serrage
ø3,4 mm	ZI-EZ-SCTI-2.9	30 Ncm	Hexalobular Screw ZI-EZ	30 Ncm
Art-No.	ZFX09002400		ZFX09-ZI-EZ-HL	

Tournevis pour rattrapage d'axe

	Vis standard	Vis Hexalobulaire	Scanbody
ø3,4 mm	AORAKI	MERU	FUJI

Informations relatives à la commande de tournevis à partir de la page 8

Type 3i-IO
compatible avec les systèmes d'implants IOL® de Zimmer Biomet

Scanbodies

Barres et bridges transvissés

	Desktop Scanbody *vis incluse*	***IOS Scanbody H4*** *vis incluse*	***Base titane rotationnelle*** *Small Design, vis incluse*
	BOITE DE 2	BOITE DE 2	
ø 4,5 mm	EVO-3I-IO-MACH-4.5	INTRA-3I-IO-MACH-4.5-H4	S-TI-Base-3I-IO-TBUL-4.5
Art-No.	ZFX05002161	ZFX05001927	ZFX11002089

Accessoires

	Pre-Abutment Blank	***Vis standard***		***Analogue***
				BOITE DE 2
			couple de serrage	
ø 4,5 mm	–	3I-CO-SCTI-3.4-6.0	10 Ncm	MC-Analog-3I-IO-4.5
Art-No.	–	ZFX09001007		ZFX15002291

Accessoires de composants pour prothèse vissée

	Vis standard		***Vis Hexalobulaire***	
	≤ 20°*		≤ 25°*	
		couple de serrage		*couple de serrage*
ø 4,5 mm	3I-CO-SCTI-3.4-6.0	10 Ncm	Hexalobular Screw 3I-CO/-IO	10 Ncm
Art-No.	ZFX09001007		ZFX09-3I-CO-HL	

Tournevis pour rattrapage d'axe

	Vis standard	***Vis Hexalobulaire***	***Scanbody***
ø 4,5 mm	AORAKI	MERU	FUJI

Informations relatives à la commande de tournevis à partir de la page 8

*angle max. possible du canal de vis

Type 3i-LO
compatible avec les systèmes d'implants Low Profile® de Zimmer Biomet

Scanbodies

Barres et bridges transvissés

	Desktop Scanbody *vis incluse*	***Desktop Scanbody antirotation*** *vis incluse*	***IOS Scanbody H4*** *vis incluse*	***Base titane antirotationnell*** *Small Design, vis incluse*
	BOITE DE 2		BOITE DE 2	
ø 4,5 mm	EVO-3I-LO-MACH-4.8	EVO-3I-LO-HE-MACH-4.8	INTRA-3I-LO-MACH-4.8-H4	S-TI-Base-3I-LO-TBUL-4.8
Art-No.	ZFX05002162	ZFX05002156	ZFX05001928	ZFX11002090

Accessoires

	Pre-Abutment Blank	***Vis standard***		***Analogue***
			T couple de serrage	BOITE DE 2
ø 4,5 mm	–	3I-LO-SCTI-4.8	10 Ncm	MC-Analog-3I-LO-4.8
Art-No.	–	ZFX09001008		ZFX15002292

Accessoires de composants pour prothèse vissée

	Vis standard		***Vis Hexalobulaire***	
	≤ 20°*	*T* couple de serrage	≤ 25°*	*T* couple de serrage
ø 4,5 mm	3I-LO-SCTI-4.8	10 Ncm	Hexalobular Screw 3I-LO	10 Ncm
Art-No.	ZFX09001008		ZFX09-3I-LO-HL	

Tournevis pour rattrapage d'axe

	Vis standard	***Vis Hexalobulaire***	***Scanbody***
ø 4,5 mm	AORAKI	MERU	FUJI

Informations relatives à la commande de tournevis à partir de la page 8

Type ZI-SH
compatible avec les systèmes d'implants Shoulder Abutment® de Zimmer Biomet

Scanbodies

	Desktop Scanbody *vis incluse*	***IOS Scanbody H4*** *vis incluse*	***IOS Scanbody H7***
	BOITE DE 2	BOITE DE 2	
ø 4,5 mm	EVO-ZI-SH-MACH-4.5	INTRA-ZI-SH-MACH-4.5-H4	–
Art-No.	ZFX05002171	ZFX05001937	–
ø 6,5 mm	EVO-ZI-SH-MACH-6.5	INTRA-ZI-SH-MACH-6.5-H4	–
Art-No.	ZFX05002172	ZFX05001938	–

	Restaurations unitaires	Barres et bridges transvissés
	Base titane antirotationnelle	***Base titane rotationnelle*** *Small Design, vis incluse*
ø 4,5 mm	–	S-TI-Base-ZI-SH-TBUL-4.5
Art-No.	–	ZFX11002084
ø 6,5 mm	–	S-TI-Base-ZI-SH-TBUL-6.5
Art-No.	–	ZFX11002085

*angle max. possible du canal de vis

Accessoires

	Pre-Abutment Blank	Vis standard		Analogue
			$\vec{T}$ couple de serrage	BOITE DE 2
ø 4,5 mm	–	ZI-SH-SCTI-4.5-6.5	20 Ncm	MC-Analog-ZI-SH-4.5
Art-No.	–	ZFX09001006		ZFX15002306
ø 6,5 mm	–	ZI-SH-SCTI-4.5-6.5	20 Ncm	MC-Analog-ZI-SH-6.5
Art-No.	–	ZFX09001006		ZFX15002307

Accessoires de composants pour prothèse vissée

	Vis standard		Vis Hexalobulaire	
	≤ 20°*	$\vec{T}$ couple de serrage	≤ 25°*	$\vec{T}$ couple de serrage
ø 4,5 mm	ZI-SH-SCTI-4.5-6.5	20 Ncm	Hexalobular Screw ZI-SH	20 Ncm
Art-No.	ZFX09001006		ZFX09-ZI-SH-HL	
ø 6,5 mm	ZI-SH-SCTI-4.5-6.5	20 Ncm	Hexalobular Screw ZI-SH	20 Ncm
Art-No.	ZFX09001006		ZFX09-ZI-SH-HL	

Tournevis pour rattrapage d'axe

	Vis standard	Vis Hexalobulaire	Scanbody
ø 4,5 mm	FUJI	MERU	FUJI
ø 6,5 mm	FUJI	MERU	FUJI

Informations relatives à la commande de tournevis à partir de la page 8

Type ZI-SW
compatible avec les systèmes d'implants SwissPlus® de Zimmer Biomet

Scanbodies

	Desktop Scanbody *vis incluse*	***IOS Scanbody H4*** *vis incluse*	***IOS Scanbody H7*** *vis incluse*
	BOITE DE 2	BOITE DE 2	BOITE DE 2
ø 3,8 mm	EVO-ZI-SW-MACH-3.8	INTRA-ZI-SW-MACH-3.8-H4	INTRA-ZI-SW-MACH-3.8-H7
Art-No.	ZFX05002059	ZFX05002014	ZFX05002015
ø 4,8 mm	EVO-ZI-SW-MACH-4.8	NTRA-ZI-SW-MACH-4.8-H4	INTRA-ZI-SW-MACH-4.8-H7
Art-No.	ZFX05002060	ZFX05002016	ZFX05002017

Restaurations unitaires / Barres et bridges transvissés

	Base titane antirotationnelle *Small Design, vis incluse*	***Base titane rotationnelle*** *Small Design, vis incluse*
ø 3,8 mm	S-TI-Base-ZI-SW-TBLO-3.8	S-TI-Base-ZI-SW-TBUL-3.8
Art-No.	ZFX11001160	ZFX11001162
ø 4,8 mm	S-TI-Base-ZI-SW-TBLO-4.8	S-TI-Base-ZI-SW-TBUL-4.8
Art-No.	ZFX11001161	ZFX11001163

*angle max. possible du canal de vis

Accessoires

	Pre-Abutment Blank	Vis standard		Analogue
			$\vec{T}$ couple de serrage	BOITE DE 2
ø 3,8 mm	–	ZI-SW-SCTI-3.8	30 Ncm	MC-Analog-ZI-SW-3.8
Art-No.	–	ZFX09000987		ZFX15002155
ø 4,8 mm	–	ZI-SW-SCTI-4.8	30 Ncm	MC-Analog-ZI-SW-4.8
Art-No.	–	ZFX09000988		ZFX15002156

Accessoires de composants pour prothèse vissée

	Vis standard		Vis Hexalobulaire	
	≤ 20° *	$\vec{T}$ couple de serrage	≤ 25° *	$\vec{T}$ couple de serrage
ø 3,8 mm	ZI-SW-SCTI-3.8	30 Ncm	Hexalobular Screw ZI-SC, ZI-SW-3.8	30 Ncm
Art-No.	ZFX09000987		ZFX09-ZI-SC-HL	
ø 4,8 mm	ZI-SW-SCTI-4.8	30 Ncm	Hexalobular Screw ZI-SW-4.8	30 Ncm
Art-No.	ZFX09000988		ZFX09-ZI-SW-48-HL	

Tournevis pour rattrapage d'axe

	Vis standard	Vis Hexalobulaire	Scanbody
ø 3,8 mm	FUJI	MERU	FUJI
ø 4,8 mm	FUJI	MERU	FUJI

Informations relatives à la commande de tournevis à partir de la page 8

Type ZI-SC
compatible avec les systèmes d'implants Tapered Screw-Vent® de Zimmer Biomet

Scanbodies

	Desktop Scanbody *vis incluse*	***IOS Scanbody H4*** *vis incluse*	***IOS Scanbody H7*** *vis incluse*
	BOITE DE 2	BOITE DE 2	BOITE DE 2
ø 3,5 mm	EVO-ZI-SC-MACH-3.5	INTRA-ZI-SC-MACH-3.5-H4	INTRA-ZI-SC-MACH-3.5-H7
Art-No.	ZFX05002056	ZFX05001090	ZFX05001093
ø 4,5 mm	EVO-ZI-SC-MACH-4.5	INTRA-ZI-SC-MACH-4.5-H4	INTRA-ZI-SC-MACH-4.5-H7
Art-No.	ZFX05002057	ZFX05001091	ZFX05001094
ø 5,7 mm	EVO-ZI-SC-MACH-5.7	INTRA-ZI-SC-MACH-5.7-H4	INTRA-ZI-SC-MACH-5.7-H7
Art-No.	ZFX05002058	ZFX05001092	ZFX05001095

Restaurations unitaires

	Base titane antirotationnelle *Regular Design, vis incluse*	***Base titane antirotationnelle*** *Small Design, vis incluse*
ø 3,5 mm	TI-Base-ZI-SC-TBLO-3.5	S-TI-Base-ZI-SC-TBLO-3.5
Art-No.	ZFX11000745	ZFX11001154
ø 4,5 mm	TI-Base-ZI-SC-TBLO-4.5	S-TI-Base-ZI-SC-TBLO-4.5
Art-No.	ZFX11000746	ZFX11001155
ø 5,7 mm	TI-Base-ZI-SC-TBLO-5.7	S-TI-Base-ZI-SC-TBLO-5.7
Art-No.	ZFX11000747	ZFX11001156

Barres et bridges transvissés

	Base titane rotationnelle *Regular Design, vis incluse*	***Base titane rotationnelle*** *Small Design, vis incluse*
ø 3,5 mm	TI-Base-ZI-SC-TBUL-3.5	S-TI-Base-ZI-SC-TBUL-3.5
Art-No.	ZFX11000748	ZFX11001157
ø 4,5 mm	TI-Base-ZI-SC-TBUL-4.5	S-TI-Base-ZI-SC-TBUL-4.5
Art-No.	ZFX11000749	ZFX11001158
ø 5,7 mm	TI-Base-ZI-SC-TBUL-5.7	S-TI-Base-ZI-SC-TBUL-5.7
Art-No.	ZFX11000750	ZFX11001159

*angle max. possible du canal de vis

Accessoires

	Pre-Abutment Blank *vis incluse*	Vis standard		Analogue
			$\vec{T}$ couple de serrage	BOITE DE 2
ø 3,5 mm	Pre-Abutment Blank	ZI-SC-SCTI-3.5-5.7	30 Ncm	MC-Analog-ZI-SC-3.5
Art-No.	ZFX18000390	ZFX09000655		ZFX15002152
ø 4,5 mm	Pre-Abutment Blank	ZI-SC-SCTI-3.5-5.7	30 Ncm	MC-Analog-ZI-SC-4.5
Art-No.	ZFX18000400	ZFX09000655		ZFX15002153
ø 5,7 mm	Pre-Abutment Blank	ZI-SC-SCTI-3.5-5.7	30 Ncm	MC-Analog-ZI-SC-5.7
Art-No.	ZFX18000410	ZFX09000655		ZFX15002154

Accessoires de composants pour prothèse vissée

	Vis standard		Vis Hexalobulaire	
	≤ 20° *	$\vec{T}$ couple de serrage	≤ 25° *	$\vec{T}$ couple de serrage
ø 3,5 mm	ZI-SC-SCTI-3.5-5.7	30 Ncm	Hexalobular Screw ZI-SC, ZI-SW-3.8	30 Ncm
Art-No.	ZFX09000655		ZFX09-ZI-SC-HL	
ø 4,5 mm	ZI-SC-SCTI-3.5-5.7	30 Ncm	Hexalobular Screw ZI-SC, ZI-SW-3.8	30 Ncm
Art-No.	ZFX09000655		ZFX09-ZI-SC-HL	
ø 5,7 mm	ZI-SC-SCTI-3.5-5.7	30 Ncm	Hexalobular Screw ZI-SC, ZI-SW-3.8	30 Ncm
Art-No.	ZFX09000655		ZFX09-ZI-SC-HL	

Tournevis pour rattrapage d'axe

	Vis standard	Vis Hexalobulaire	Scanbody
ø 3,5 mm	FUJI	MERU	FUJI
ø 4,5 mm	FUJI	MERU	FUJI
ø 5,7 mm	FUJI	MERU	FUJI

Informations relatives à la commande de tournevis à partir de la page 8

Type ZI-TA
compatible avec les systèmes d'implants Tapered Abutment® de Zimmer Biomet

Scanbodies / Barres et bridges transvissés

	Scanbodies		Barres et bridges transvissés
	Desktop Scanbody *vis incluse*	***IOS Scanbody H4*** *vis incluse*	***Base titane rotationnelle*** *Small Design, vis incluse*
	BOITE DE 2	BOITE DE 2	
ø 4,5 mm	EVO-ZI-TA-MACH-4.5	INTRA-ZI-TA-MACH-4.5-H4	S-TI-Base-ZI-TA-TBUL-4.5
Art-No.	ZFX05002157	ZFX05001924	ZFX11002078

Accessoires

	Pre-Abutment Blank	Vis standard		Analogue
				BOITE DE 2
			T couple de serrage	
ø 4,5 mm	–	ZI-TA-SCTI-4.5	20 Ncm	MC-Analog-ZI-TA-4.5
Art-No.	–	ZFX09000657		ZFX15002305

Accessoires de composants pour prothèse vissée

	Vis standard		Vis Hexalobulaire	
	≤ 20°*		≤ 25°*	
		T couple de serrage		T couple de serrage
ø 4,5 mm	ZI-TA-SCTI-4.5	20 Ncm	Hexalobular Screw ZI-TA	20 Ncm
Art-No.	ZFX09000657		ZFX09-ZI-TA-HL	

Tournevis pour rattrapage d'axe

	Vis standard	Vis Hexalobulaire	Scanbody
ø 4,5 mm	FUJI	MERU	FUJI

Informations relatives à la commande de tournevis à partir de la page 8

*angle max. possible du canal de vis

Type AN-AX
compatible avec les systèmes d'implants Axiom® de Anthogyr

Scanbodies

	Desktop Scanbody *vis incluse*	***IOS Scanbody H4***	***IOS Scanbody H7***
ø 3,4 / 6,0 mm	EVO-AN-AX-MACH-3.4-6.0	–	–
Art-No.	ZFX05002205	–	–

Tournevis pour rattrapage d'axe

	Vis standard	***Vis Hexalobulaire***	***Scanbody***
ø 3,4 / 6,0 mm	AORAKI	–	FUJI

Informations relatives à la commande de tournevis à partir de la page 8

Type AN-MU
compatible avec les systèmes d'implants Multi Unit® de Anthogyr

Scanbodies

	Desktop Scanbody *vis incluse*	***IOS Scanbody H4***	***IOS Scanbody H7***
	BOITE DE 2		
ø 4,8 mm	EVO-AN-MU-MACH-4.8	–	–
Art-No.	ZFX05002206	–	–

Tournevis pour rattrapage d'axe

	Vis standard	***Vis Hexalobulaire***	***Scanbody***
ø 4,8 mm	AORAKI	–	FUJI

Informations relatives à la commande de tournevis à partir de la page 8

Type BD-CO
compatible avec les systèmes d'implants Conical Abutment® de Biotech Dental

Scanbodies

	Desktop Scanbody *vis incluse*	***IOS Scanbody H4***	***IOS Scanbody H7***
	BOITE DE 2		
ø 4,9 mm	EVO-BD-CO-MACH-4.9	–	–
Art-No.	ZFX05002208	–	–

Tournevis pour rattrapage d'axe

	Vis standard		***Scanbody***
ø 4,9 mm	AORAKI	–	FUJI

Informations relatives à la commande de tournevis à partir de la page 8

Type BD-KO
compatible avec les systèmes d'implants Dental Kontact® de Biotech Dental

Scanbodies

	Desktop Scanbody *vis incluse*	***IOS Scanbody H4***	***IOS Scanbody H7***
	BOITE DE 2		
ø 3,6 / 5,4 mm	EVO-BD-KO-MACH-3.6-5.4	–	–
Art-No.	ZFX05002207	–	–

Tournevis pour rattrapage d'axe

	Vis standard		***Scanbody***
ø 3,6 / 5,4 mm	AORAKI		FUJI

Informations relatives à la commande de tournevis à partir de la page 8

*angle max. possible du canal de vis

Type BH-IN
compatible avec les systèmes d'implants Internal® de BioHorizons

Scanbodies

	Desktop Scanbody *vis incluse*	IOS Scanbody H4 *vis incluse*	IOS Scanbody H7 *vis incluse*
	BOITE DE 2	BOITE DE 2	BOITE DE 2
ø 3,0 mm	EVO-BH-IN-MACH-3.0	INTRA-BH-IN-MACH-3.0-H4	INTRA-BH-IN-MACH-3.0-H7
Art-No.	ZFX05D-BH-IN-30	ZFX05I-BH-IN-30-H4	ZFX05I-BH-IN-30-H7
ø 3,5 mm	EVO-BH-IN-MACH-3.5	INTRA-BH-IN-MACH-3.5-H4	INTRA-BH-IN-MACH-3.5-H7
Art-No.	ZFX05002282	ZFX05002285	ZFX05002288
ø 4,5 mm	EVO-BH-IN-MACH-4.5	INTRA-BH-IN-MACH-4.5-H4	INTRA-BH-IN-MACH-4.5-H7
Art-No.	ZFX05002283	ZFX05002286	ZFX05002289
ø 5,7 mm	EVO-BH-IN-MACH-5.7	INTRA-BH-IN-MACH-5.7-H4	INTRA-BH-IN-MACH-5.7-H7
Art-No.	ZFX05002284	ZFX05002287	ZFX05002290

Accessoires

	Pre-Abutment Blank	Vis standard		Analogue
		≤ 25°°	$\vec{T}$ couple de serrage	BOITE DE 2
ø 3,0 mm	–	TI-Screw-BH-IN	30 Ncm	–
Art-No.	–	ZFX09-BH-IN-HL		–
ø 3,5 mm	–	TI-Screw-BH-IN	30 Ncm	MC-Analog-BH-IN-3.5
Art-No.	–	ZFX09-BH-IN-HL		ZFX15002331
ø 4,5 mm	–	TI-Screw-BH-IN	30 Ncm	MC-Analog-BH-IN-4.5
Art-No.	–	ZFX09-BH-IN-HL		ZFX15002332
ø 5,7 mm	–	TI-Screw-BH-IN	30 Ncm	MC-Analog-BH-IN-5.7
Art-No.	–	ZFX09-BH-IN-HL		ZFX15002333

Tournevis pour rattrapage d'axe

	Vis standard	Vis Hexalobulaire	Scanbody
ø 3,0 mm	FUJI	–	FUJI
ø 3,5 mm	FUJI	–	FUJI
ø 4,5 mm	FUJI	–	FUJI
ø 5,7 mm	FUJI	–	FUJI

Informations relatives à la commande de tournevis à partir de la page 8

Type BH-MU
compatible avec les systèmes d'implants Multi-Unit® de BioHorizons

Scanbodies

	Desktop Scanbody *vis incluse*	***IOS Scanbody H4*** *vis incluse*	***IOS Scanbody H7***
	BOITE DE 2	BOITE DE 2	
ø 4,8 mm	EVO-BH-MU-MACH-4.8	INTRA-BH-MU-MACH-4.8-H4	–
Art-No.	ZFX05D-BH-MU-48	ZFX05I-BH-MU-48-H4	–

Tournevis pour rattrapage d'axe

	Vis standard	***Vis Hexalobulaire***	***Scanbody***
ø 4,8 mm	FUJI	–	FUJI

Informations relatives à la commande de tournevis à partir de la page 8

*angle max. possible du canal de vis

Type BR-MU
compatible avec les systèmes d'implants SKY uni.cone® / SKY fast and fixed® de Bredent

Scanbodies / Barres et bridges transvissés

	Scanbodies		Barres et bridges transvissés
	Desktop Scanbody *vis incluse*	***IOS Scanbody H4*** *vis incluse*	***Base titane rotationnelle*** *Small Design, vis incluse*
	BOITE DE 2	BOITE DE 2	
ø 4,5 mm	EVO-BR-MU-MACH-4.5	INTRA-BR-MU-MACH-4.5-H4	S-TI-Base-BR-MU-TBUL-4.5
Art-No.	ZFX05002061	ZFX05001150	ZFX11002199
ø 5,6 mm	EVO-BR-MU-MACH-5.6	INTRA-BR-MU-MACH-5.6-H4	S-TI-Base-BR-MU-TBUL-5.6
Art-No.	ZFX05002179	ZFX05001939	ZFX11002196

Accessoires

	Pre-Abutment Blank	***Vis standard***		***Analogue***
		≤ 25°*		
			$\vec{T}$ *couple de serrage*	BOITE DE 2
ø 4,5 mm	–	BR-MU-SCTI-4.5-5.6	18 Ncm	MC-Analog-BR-MU-4.5
Art-No.	–	ZFX09002186		ZFX15002329
ø 5,6 mm	–	BR-MU-SCTI-4.5-5.6	18 Ncm	MC-Analog-BR-MU-5.6
Art-No.	–	ZFX09002186		ZFX15002330

Tournevis pour rattrapage d'axe

	Vis standard	***Vis Hexalobulaire***	***Scanbody***
ø 4,5 mm	JORASSES	–	FUJI
ø 5,6 mm	JORASSES	–	FUJI

Informations relatives à la commande de tournevis à partir de la page 8

Type BR-SK
compatible avec les systèmes d'implants SKY® de Bredent

Scanbodies

	Desktop Scanbody *vis incluse*	***IOS Scanbody H4*** *vis incluse*	***IOS Scanbody H7*** *vis incluse*
	BOITE DE 2	BOITE DE 2	BOITE DE 2
ø 3,5 mm	EVO-BR-SK-MACH-3.5	INTRA-BR-SK-MACH-3.5-H4	INTRA-BR-SK-MACH-3.5-H7
Art-No.	ZFX05002256	ZFX05001132	ZFX05001133
ø 4,0 mm	EVO-BR-SK-MACH-4.0	INTRA-BR-SK-MACH-4.0-H4	INTRA-BR-SK-MACH-4.0-H7
Art-No.	ZFX05002178	ZFX05001102	ZFX05001103

	Restaurations unitaires	Barres et bridges transvissés
	Base titane antirotationnelle *Small Design, vis incluse*	***Base titane rotationnelle*** *Small Design, vis incluse*
ø 3,5 mm	S-TI-Base-BR-SK-TBLO-3.5	S-TI-Base-BR-SK-TBUL-3.5
Art-No.	ZFX11002205	ZFX11002207
ø 4,0 mm	S-TI-Base-BR-SK-TBLO-4.0	S-TI-Base-BR-SK-TBUL-4.0
Art-No.	ZFX11002194	ZFX11002195

*angle max. possible du canal de vis

Accessoires

	Pre-Abutment Blank	Vis standard		Analogue
			$\vec{T}$ couple de serrage	BOITE DE 2
ø 3,5 mm	–	BR-SK-SCTI-3.5-4.0	25 Ncm	MC-Analog-BR-SK-3.5
Art-No.	–	ZFX09002185		ZFX15002327
ø 4,0 mm	–	BR-SK-SCTI-3.5-4.0	25 Ncm	MC-Analog-BR-SK-4.0
Art-No.	–	ZFX09002185		ZFX15002328

Accessoires de composants pour prothèse vissée

	Vis standard		Vis Hexalobulaire
	≤ 25° *	$\vec{T}$ couple de serrage	
ø 3,5 mm	BR-SK-SCTI-3.5-4.0	25 Ncm	–
Art-No.	ZFX09002185		–
ø 4,0 mm	BR-SK-SCTI-3.5-4.0	25 Ncm	–
Art-No.	ZFX09002185		–

Type CA-CA
compatible avec les systèmes d'implants Screw-Line® de Camlog

Scanbodies

	Desktop Scanbody *vis incluse*	***IOS Scanbody H4*** *vis incluse*	***IOS Scanbody H7*** *vis incluse*
	BOITE DE 2	BOITE DE 2	BOITE DE 2
ø 3,3 mm	EVO-CA-CA-MACH-3.3	INTRA-CA-CA-MACH-3.3-H4	INTRA-CA-CA-MACH-3.3-H7
Art-No.	ZFX05002029	ZFX05001964	ZFX05001965
ø 3,8 mm	EVO-CA-CA-MACH-3.8	INTRA-CA-CA-MACH-3.8-H4	INTRA-CA-CA-MACH-3.8-H7
Art-No.	ZFX05002030	ZFX05001966	ZFX05001967
ø 4,3 mm	EVO-CA-CA-MACH-4.3	INTRA-CA-CA-MACH-4.3-H4	INTRA-CA-CA-MACH-4.3-H7
Art-No.	ZFX05002031	ZFX05001968	ZFX05001969
ø 5,0 mm	EVO-CA-CA-MACH-5.0	INTRA-CA-CA-MACH-5.0-H4	INTRA-CA-CA-MACH-5.0-H7
Art-No.	ZFX05002032	ZFX05001970	ZFX05001971
ø 6,0 mm	EVO-CA-CA-MACH-6.0	INTRA-CA-CA-MACH-6.0-H4	INTRA-CA-CA-MACH-6.0-H7
Art-No.	ZFX05002033	ZFX05001972	ZFX05001973

	Restaurations unitaires	Barres et bridges transvissés
	Base titane antirotationnelle	***Base titane rotationnelle*** *Small Design, vis incluse*
ø 3,3 mm	–	S-TI-Base-CA-CA-TBUL-3.3
Art-No.	–	ZFX11002208
ø 3,8 mm	–	S-TI-Base-CA-CA-TBUL-3.8
Art-No.	–	ZFX11002209
ø 4,3 mm	–	S-TI-Base-CA-CA-TBUL-4.3
Art-No.	–	ZFX11002210
ø 5,0 mm	–	S-TI-Base-CA-CA-TBUL-5.0
Art-No.	–	ZFX11002211
ø 6,0 mm	–	S-TI-Base-CA-CA-TBUL-6.0
Art-No.	–	ZFX11002212

*angle max. possible du canal de vis

Accessoires

	Pre-Abutment Blank	Vis standard		Analogue
			$\vec{T}$ couple de serrage	BOITE DE 2
ø3,3 mm	–	CA-CA-SCTI-3.3-4.3	20 Ncm	MC-Analog-CA-CA-3.3
Art-No.	–	ZFX09002323		ZFX15002127
ø3,8 mm	–	CA-CA-SCTI-3.3-4.3	20 Ncm	MC-Analog-CA-CA-3.8
Art-No.	–	ZFX09002323		ZFX15002128
ø4,3 mm	–	CA-CA-SCTI-3.3-4.3	20 Ncm	MC-Analog-CA-CA-4.3
Art-No.	–	ZFX09002323		ZFX15002129
ø5,0 mm	–	CA-CA-SCTI-5.0-6.0	20 Ncm	MC-Analog-CA-CA-5.0
Art-No.	–	ZFX09002324		ZFX15002130
ø6,0 mm	–	CA-CA-SCTI-5.0-6.0	20 Ncm	MC-Analog-CA-CA-6.0
Art-No.	–	ZFX09002324		ZFX15002131

Accessoires de composants pour prothèse vissée

	Vis standard		Vis Hexalobulaire
	≤ 20°*	$\vec{T}$ couple de serrage	
ø3,3 mm	CA-CA-SCTI-3.3-4.3	20 Ncm	–
Art-No.	ZFX09002323		–
ø3,8 mm	CA-CA-SCTI-3.3-4.3	20 Ncm	–
Art-No.	ZFX09002323		–
ø4,3 mm	CA-CA-SCTI-3.3-4.3	20 Ncm	–
Art-No.	ZFX09002323		–
ø5,0 mm	CA-CA-SCTI-5.0-6.0	20 Ncm	–
Art-No.	ZFX09002324		–
ø6,0 mm	CA-CA-SCTI-5.0-6.0	20 Ncm	–
Art-No.	ZFX09002324		–

Tournevis pour rattrapage d'axe

	Vis standard	Vis Hexalobulaire	Scanbody
ø3,3 mm	FUJI	–	FUJI
ø3,8 mm	FUJI	–	FUJI
ø4,3 mm	FUJI	–	FUJI
ø5,0 mm	FUJI	–	FUJI
ø6,0 mm	FUJI	–	FUJI

Informations relatives à la commande de tournevis à partir de la page 8

Type CA-VA
compatible avec les systèmes d'implants VARIO SR® de Camlog

Scanbodies / Barres et bridges transvissés

	Scanbodies		Barres et bridges transvissés
	Desktop Scanbody *vis incluse*	***IOS Scanbody H4*** *vis incluse*	***Base titane rotationnelle*** *Small Design, vis incluse*
	BOITE DE 2	BOITE DE 2	
ø 3,8 / 4,3 mm	EVO-CA-VA-MACH-3.8-4.3	INTRA-CA-VA-MACH-3.8-4.3-H4	S-TI-Base-CA-VA-TBUL-3.8-4.3
Art-No.	ZFX05002180	ZFX05001940	ZFX11002197
ø 5,0 / 6,0 mm	EVO-CA-VA-MACH-5.0-6.0	INTRA-CA-VA-MACH-5.0-6.0-H4	S-TI-Base-CA-VA-TBUL-5.0-6.0
Art-No.	ZFX05002181	ZFX05001941	ZFX11002198

Accessoires

	Pre-Abutment Blank	***Vis standard***		***Analogue***
			T couple de serrage	BOITE DE 2
ø 3,8 / 4,3 mm	–	CA-VA-SCTI-3.8-6.0	15 Ncm	MC-Analog-CA-VA-3.8-4.3
Art-No.	–	ZFX09002187		ZFX15002295
ø 5,0 / 6,0 mm	–	CA-VA-SCTI-3.8-6.0	15 Ncm	MC-Analog-CA-VA-5.0-6.0
Art-No.	–	ZFX09002187		ZFX15002296

Accessoires de composants pour prothèse vissée

	Vis standard		***Vis Hexalobulaire***	
	≤ 20°*		≤ 25°*	
		T couple de serrage		*T* couple de serrage
ø 3,8 / 4,3 mm	CA-VA-SCTI-3.8-6.0	15 Ncm		Ncm
Art-No.	ZFX09002187			
ø 5,0 / 6,0 mm	CA-VA-SCTI-3.8-6.0	15 Ncm		
Art-No.	ZFX09002187			

Tournevis pour rattrapage d'axe

	Vis standard		***Scanbody***
ø 3,8 / 4,3 mm	FUJI	–	FUJI
ø 5,0 / 6,0 mm	FUJI	–	FUJI

Informations relatives à la commande de tournevis à partir de la page 8

*angle max. possible du canal de vis

Type DU-SU
compatible avec les systèmes d'implants Superline & Implantium® de Dentium

Scanbodies

	Desktop Scanbody *vis incluse*		
	BOITE DE 2		
ø3,6/7,0 mm	EVO-DU-SU-MACH-3.6-7.0		
Art-No.	ZFX05002200		

Tournevis pour rattrapage d'axe

	Vis standard		***Scanbody***
ø3,6/7,0 mm	FUJI		FUJI

Informations relatives à la commande de tournevis à partir de la page 8

Type DU-SA
compatible avec les systèmes d'implants Screw Abutment® de Dentium

Scanbodies

	Desktop Scanbody *vis incluse*	***IOS Scanbody H4*** *vis incluse*	
	BOITE DE 2	BOITE DE 2	
ø4,5/5,5 mm	EVO-DU-SA-MACH-4.5-5.5	INTRA-DU-SA-MACH-4.5-5.5-H4	
Art-No.	ZFX05D-DU-SA-4555	ZFX05I-DU-SA-4555-H4	

Tournevis pour rattrapage d'axe

	Vis standard		***Scanbody***
ø4,5/5,5 mm	FUJI		FUJI

Informations relatives à la commande de tournevis à partir de la page 8

Type AS-EV
compatible avec les systèmes d'implants EV® de Dentsply Implants (Astratech)

Scanbodies

	Desktop Scanbody *vis incluse*	***IOS Scanbody H4***	***IOS Scanbody H7***
	BOITE DE 2		
ø 3,0 mm	EVO-AS-EV-MACH-3.0	–	–
Art-No.	ZFX05002186	–	–
ø 3,6 mm	EVO-AS-EV-MACH-3.6	–	–
Art-No.	ZFX05002188	–	–
ø 4,2 mm	EVO-AS-EV-MACH-4.2	–	–
Art-No.	ZFX05002190	–	–
ø 4,8 mm	EVO-AS-EV-MACH-4.8	–	–
Art-No.	ZFX05002192	–	–
ø 5,4 mm	EVO-AS-EV-MACH-5.4	–	–
Art-No.	ZFX05002194	–	–

Accessoires

	Pre-Abutment Blank *vis incluse*	***Vis standard***		
			$\vec{T}$ *couple de serrage*	
ø 3,0 mm	Pre-Abutment Blank	AS-EV-SCTI-3.0	25 Ncm	–
Art-No.	ZFX18000300	ZFX09002330		–
ø 3,6 mm	Pre-Abutment Blank	AS-EV-SCTI-3.6	25 Ncm	–
Art-No.	ZFX18000310	ZFX09002331		–
ø 4,2 mm	Pre-Abutment Blank	AS-EV-SCTI-4.2	25 Ncm	–
Art-No.	ZFX18000320	ZFX09002332		–
ø 4,8 mm	Pre-Abutment Blank	AS-EV-SCTI-4.8-5.4	25 Ncm	–
Art-No.	ZFX18000330	ZFX09002333		–
ø 5,4 mm	Pre-Abutment Blank	AS-EV-SCTI-4.8-5.4	25 Ncm	–
Art-No.	ZFX18000340	ZFX09002333		–

*angle max. possible du canal de vis

Accessoires de composants pour prothèse vissée

	Vis standard		Vis Hexalobulaire
	≤ 20°*	$\vec{T}$ couple de serrage	
ø 3,0 mm	AS-EV-SCTI-3.0	25 Ncm	–
Art-No.	ZFX09002330		–
ø 3,6 mm	AS-EV-SCTI-3.6	25 Ncm	–
Art-No.	ZFX09002331		–
ø 4,2 mm	AS-EV-SCTI-4.2	25 Ncm	–
Art-No.	ZFX09002332		–
ø 4,8 mm	AS-EV-SCTI-4.8-5.4	25 Ncm	–
Art-No.	ZFX09002333		–
ø 5,4 mm	AS-EV-SCTI-4.8-5.4	25 Ncm	–
Art-No.	ZFX09002333		–

Tournevis pour rattrapage d'axe

	Vis standard	Vis Hexalobulaire	Scanbody
ø 3,0 mm	FUJI	–	FUJI
ø 3,6 mm	FUJI	–	FUJI
ø 4,2 mm	FUJI	–	FUJI
ø 4,8 mm	FUJI	–	FUJI
ø 5,4 mm	FUJI	–	FUJI

Informations relatives à la commande de tournevis à partir de la page 8

Type DE-XI
compatible avec les systèmes d'implants Frialit-Xive® de Dentsply Implants

Scanbodies

	Desktop Scanbody *vis incluse*	***IOS Scanbody H4*** *vis incluse*	***IOS Scanbody H7*** *vis incluse*
	BOITE DE 2	BOITE DE 2	BOITE DE 2
ø 3,0 mm	EVO-DE-XI-MACH-3.0	INTRA-DE-XI-MACH-3.0-H4	INTRA-DE-XI-MACH-3.0-H7
Art-No.	ZFX05002034	ZFX05001974	ZFX05001975
ø 3,4 mm	EVO-DE-XI-MACH-3.4	INTRA-DE-XI-MACH-3.4-H4	INTRA-DE-XI-MACH-3.4-H7
Art-No.	ZFX05002035	ZFX05001976	ZFX05001977
ø 3,8 mm	EVO-DE-XI-MACH-3.8	INTRA-DE-XI-MACH-3.8-H4	INTRA-DE-XI-MACH-3.8-H7
Art-No.	ZFX05002036	ZFX05001978	ZFX05001979
ø 4,5 mm	EVO-DE-XI-MACH-4.5	INTRA-DE-XI-MACH-4.5-H4	INTRA-DE-XI-MACH-4.5-H7
Art-No.	ZFX05002037	ZFX05001980	ZFX05001981
ø 5,5 mm	EVO-DE-XI-MACH-5.5	INTRA-DE-XI-MACH-5.5-H4	INTRA-DE-XI-MACH-5.5-H7
Art-No.	ZFX05002038	ZFX05001982	ZFX05001983
ø 6,5 mm	EVO-DE-XI-MACH-6.5	INTRA-DE-XI-MACH-6.5-H4	INTRA-DE-XI-MACH-6.5-H7
Art-No.	ZFX05002039	ZFX05001984	ZFX05001985

Restaurations unitaires / Barres et bridges transvissés

	Base titane antirotationnelle *Regular Design, vis incluse*	***Base titane antirotationnelle*** *Small Design, vis incluse*	***Base titane rotationnelle*** *Regular Design, vis incluse*	***Base titane rotationnelle*** *Small Design, vis incluse*
ø 3,0 mm	–	S-TI-Base-DE-XI-TBLO-3.0	–	S-TI-Base-DE-XI-TBUL-3.0
Art-No.	–	ZFX11000696	–	ZFX11000702
ø 3,4 mm	TI-Base-DE-XI-TBLO-3.4	S-TI-Base-DE-XI-TBLO-3.4	TI-Base-DE-XI-TBUL-3.4	S-TI-Base-DE-XI-TBUL-3.4
Art-No.	ZFX11000697	ZFX11001119	ZFX11000703	ZFX11001125
ø 3,8 mm	TI-Base-DE-XI-TBLO-3.8	S-TI-Base-DE-XI-TBLO-3.8	TI-Base-DE-XI-TBUL-3.8	S-TI-Base-DE-XI-TBUL-3.8
Art-No.	ZFX11000698	ZFX11001120	ZFX11000704	ZFX11001126
ø 4,5 mm	TI-Base-DE-XI-TBLO-4.5	S-TI-Base-DE-XI-TBLO-4.5	TI-Base-DE-XI-TBUL-4.5	S-TI-Base-DE-XI-TBUL-4.5
Art-No.	ZFX11000699	ZFX11001121	ZFX11000705	ZFX11001127
ø 5,5 mm	TI-Base-DE-XI-TBLO-5.5	S-TI-Base-DE-XI-TBLO-5.5	TI-Base-DE-XI-TBUL-5.5	S-TI-Base-DE-XI-TBUL-5.5
Art-No.	ZFX11000700	ZFX11001122	ZFX11000706	ZFX11001128
ø 6,5 mm	–	S-TI-Base-DE-XI-TBLO-6.5	–	S-TI-Base-DE-XI-TBUL-6.5
Art-No.	–	ZFX11000701	–	ZFX11000707

*angle max. possible du canal de vis

Accessoires

	Pre-Abutment Blank *vis incluse*	Vis standard		Analogue BOITE DE 2
			$\vec{T}$ couple de serrage	
ø 3,0 mm	Pre-Abutment Blank	DE-XI-SCTI-3.0	24 Ncm	MC-Analog-DE-XI-3.0
Art-No.	ZFX18000260	ZFX09000620		ZFX15002132
ø 3,4 mm	Pre-Abutment Blank	DE-XI-SCTI-3.4-6.5	24 Ncm	MC-Analog-DE-XI-3.4
Art-No.	ZFX18000270	ZFX09000621		ZFX15002133
ø 3,8 mm	Pre-Abutment Blank	DE-XI-SCTI-3.4-6.5	24 Ncm	MC-Analog-DE-XI-3.8
Art-No.	ZFX18000280	ZFX09000621		ZFX15002134
ø 4,5 mm	Pre-Abutment Blank	DE-XI-SCTI-3.4-6.5	24 Ncm	MC-Analog-DE-XI-4.5
Art-No.	ZFX18000290	ZFX09000621		ZFX15002135
ø 5,5 mm	Pre-Abutment Blank	DE-XI-SCTI-3.4-6.5	24 Ncm	MC-Analog-DE-XI-5.5
Art-No.	ZFX18000290	ZFX09000621		ZFX15002136
ø 6,5 mm	Pre-Abutment Blank	DE-XI-SCTI-3.4-6.5	24 Ncm	–
Art-No.	ZFX18000290	ZFX09000621		–

Accessoires de composants pour prothèse vissée

	Vis standard ≤ 20° *		Vis Hexalobulaire
		$\vec{T}$ couple de serrage	
ø 3,0 mm	DE-XI-SCTI-3.0	24 Ncm	–
Art-No.	ZFX09000620		–
ø 3,4 mm	DE-XI-SCTI-3.4-6.5	24 Ncm	–
Art-No.	ZFX09000621		–
ø 3,8 mm	DE-XI-SCTI-3.4-6.5	24 Ncm	–
Art-No.	ZFX09000621		–
ø 4,5 mm	DE-XI-SCTI-3.4-6.5	24 Ncm	–
Art-No.	ZFX09000621		–
ø 5,5 mm	DE-XI-SCTI-3.4-6.5	24 Ncm	–
Art-No.	ZFX09000621		–
ø 6,5 mm	DE-XI-SCTI-3.4-6.5	24 Ncm	–
Art-No.	ZFX09000621		–

Tournevis pour rattrapage d'axe

	Vis standard	Vis Hexalobulaire	Scanbody
ø 3,0 mm	AORAKI	–	FUJI
ø 3,4 mm	AORAKI	–	FUJI
ø 3,8 mm	AORAKI	–	FUJI
ø 4,5 mm	AORAKI	–	FUJI
ø 5,5 mm	AORAKI	–	FUJI
ø 6,5 mm	AORAKI	–	FUJI

Informations relatives à la commande de tournevis à partir de la page 8

Type DE-MU
compatible avec les systèmes d'implants Multi-Purpose® de Dentsply Implants

Scanbodies

	Desktop Scanbody *vis incluse*	***IOS Scanbody H4*** *vis incluse*	***IOS Scanbody H7***
	BOITE DE 2	BOITE DE 2	
3,4 – 3,8 mm	EVO-DE-MU-MACH-3.4-3.8	INTRA-DE-MU-MACH-3.4-3.8-H4	–
Art-No.	ZFX05002165	ZFX05001931	–
4,5 mm	EVO-DE-MU-MACH-4.5	INTRA-DE-MU-MACH-4.5-H4	–
Art-No.	ZFX05002166	ZFX05001932	–
5,5mm	EVO-DE-MU-MACH-5.5	INTRA-DE-MU-MACH-5.5-H4	–
Art-No.	ZFX05002167	ZFX05001933	–

	Restaurations unitaires	Barres et bridges transvissés
	Base titane antirotationnelle	***Base titane rotationnelle*** *Small Design, vis incluse*
3,4 – 3,8 mm	–	S-TI-Base-DE-MU-TBUL-3.4-3.8
Art-No.	–	ZFX11002093
4,5 mm	–	S-TI-Base-DE-MU-TBUL-4.5
Art-No.	–	ZFX11002094
5,5mm	–	S-TI-Base-DE-MU-TBUL-5.5
Art-No.	–	ZFX11002095

*angle max. possible du canal de vis

Accessoires

	Pre-Abutment Blank	Vis standard		Analogue
			$\vec{T}$ couple de serrage	BOITE DE 2
3,4 – 3,8 mm	–	DE-MU-SCTI-3.4-5.5	24 Ncm	MC-Analog-DE-MU-3.4-3.8
Art-No.	–	ZFX09001010		ZFX15002297
4,5 mm	–	DE-MU-SCTI-3.4-5.5	24 Ncm	MC-Analog-DE-MU-4.5
Art-No.	–	ZFX09001010		ZFX15002298
5,5mm	–	DE-MU-SCTI-3.4-5.5	24 Ncm	MC-Analog-DE-MU-5.5
Art-No.	–	ZFX09001010		ZFX15002299

Accessoires pour prothèse vissée

	Vis standard		Vis Hexalobulaire
	≤ 20°*	$\vec{T}$ couple de serrage	
3,4 – 3,8 mm	DE-MU-SCTI-3.4-5.5	24 Ncm	–
Art-No.	ZFX09001010		–
4,5 mm	DE-MU-SCTI-3.4-5.5	24 Ncm	–
Art-No.	ZFX09001010		–
5,5mm	DE-MU-SCTI-3.4-5.5	24 Ncm	–
Art-No.	ZFX09001010		–

Tournevis pour rattrapage d'axe

	Vis standard	Vis Hexalobulaire	Scanbody
3,4 – 3,8 mm	AORAKI	–	FUJI
4,5 mm	AORAKI	–	FUJI
5,5mm	AORAKI	–	FUJI

Informations relatives à la commande de tournevis à partir de la page 8

Type AS-OS
compatible avec les systèmes d'implants Osseospeed® de Dentsply Implants

Scanbodies

	Desktop Scanbody *vis incluse*	***IOS Scanbody H4*** *vis incluse*	***IOS Scanbody H7*** *vis incluse*
	BOITE DE 2	BOITE DE 2	BOITE DE 2
ø 3,0 mm	EVO-AS-OS-MACH-3.0	INTRA-AS-OS-MACH-3.0-H4	INTRA-AS-OS-MACH-3.0-H7
Art-No.	ZFX05002026	ZFX05001958	ZFX05001959
ø 3,5 / 4,0 mm	EVO-AS-OS-MACH-3.5-4.0	INTRA-AS-OS-MACH-3.5-4.0-H4	INTRA-AS-OS-MACH-3.5-4.0-H7
Art-No.	ZFX05002027	ZFX05001960	ZFX05001961
ø 4,5 / 5,0 mm	EVO-AS-OS-MACH-4.5-5.0	INTRA-AS-OS-MACH-4.5-5.0-H4	INTRA-AS-OS-MACH-4.5-5.0-H7
Art-No.	ZFX05002028	ZFX05001962	ZFX05001963

Restaurations unitaires / Barres et bridges transvissés

	Base titane antirotationnelle *Regular Design, vis incluse*	***Base titane antirotationnelle*** *Small Design, vis incluse*	***Base titane rotationnelle*** *Regular Design, vis incluse*	***Base titane rotationnelle*** *Small Design, vis incluse*
ø 3,0 mm	–	S-TI-Base-AS-OS-TBLO-3.0	–	S-TI-Base-AS-OS-TBUL-3.0
Art-No.	–	ZFX11000684	–	ZFX11000687
ø 3,5 / 4,0 mm	TI-Base-AS-OS-TBLO-3.5-4.0	S-TI-Base-AS-OS-TBLO-3.5-4.0	TI-Base-AS-OS-TBUL-3.5-4.0	S-TI-Base-AS-OS-TBUL-3.5-4.0
Art-No.	ZFX11000685	ZFX11001113	ZFX11000688	ZFX11001116
ø 4,5 / 5,0 mm	TI-Base-AS-OS-TBLO-4.5-5.0	S-TI-Base-AS-OS-TBLO-4.5-5.0	TI-Base-AS-OS-TBUL-4.5-5.0	S-TI-Base-AS-OS-TBUL-4.5-5.0
Art-No.	ZFX11000686	ZFX11001114	ZFX11000689	ZFX11001117

*angle max. possible du canal de vis

Accessoires

	Pre-Abutment Blank	Vis standard		Analogue
			$\vec{T}$ couple de serrage	BOITE DE 2
ø 3,0 mm	–	AS-OS-SCTI-3.0	15 Ncm	MC-Analog-AS-OS-3.0
Art-No.	–	ZFX09000612		ZFX15002124
ø 3,5 / 4,0 mm	–	AS-OS-SCTI-3.5-4.0	20 Ncm	MC-Analog-AS-OS-3.5-4.0
Art-No.	–	ZFX09000613		ZFX15002125
ø 4,5 / 5,0 mm	–	AS-OS-SCTI-4.5-5.0	25 Ncm	MC-Analog-AS-OS-3.5-4.0
Art-No.	–	ZFX09000614		ZFX15002126

Accessoires de composants pour prothèse vissée

	Vis standard		Vis Hexalobulaire
	≤ 20°*	$\vec{T}$ couple de serrage	
ø 3,0 mm	AS-OS-SCTI-3.0	15 Ncm	–
Art-No.	ZFX09000612		–
ø 3,5 / 4,0 mm	AS-OS-SCTI-3.5-4.0	20 Ncm	–
Art-No.	ZFX09000613		–
ø 4,5 / 5,0 mm	AS-OS-SCTI-4.5-5.0	25 Ncm	–
Art-No.	ZFX09000614		–

Tournevis pour rattrapage d'axe

	Vis standard	Vis Hexalobulaire	Scanbody
ø 3,0 mm	FUJI	–	FUJI
ø 3,5 / 4,0 mm	FUJI	–	FUJI
ø 4,5 / 5,0 mm	FUJI	–	FUJI

Informations relatives à la commande de tournevis à partir de la page 8

Type AS-UN
compatible avec les systèmes d'implants UniAbutment® de Dentsply Implants (Astratech)

Scanbodies

	Desktop Scanbody *vis incluse*	***IOS Scanbody H4*** *vis incluse*	***IOS Scanbody H7***
	BOITE DE 2	BOITE DE 2	
20°	EVO-AS-UN-MACH-20°	INTRA-AS-UN-MACH-20°-H4	–
Art-No.	ZFX05002163	ZFX05001929	–
45°	EVO-AS-UN-MACH-45°	INTRA-AS-UN-MACH-45°-H4	–
Art-No.	ZFX05002164	ZFX05001930	–

	Restaurations unitaires	Barres et bridges transvissés
	Base titane antirotationnelle	***Base titane rotationnelle*** *Small Design, vis incluse*
20°	–	S-TI-Base-AS-UN-TBUL-20°
Art-No.	–	ZFX11002091
45°	–	S-TI-Base-AS-UN-TBUL-45°
Art-No.	–	ZFX11002092

*angle max. possible du canal de vis

Accessoires

	Pre-Abutment Blank	Vis standard		Analogue
			$\vec{T}$ couple de serrage	BOITE DE 2
20°	–	AS-UN-SCTI-20°-45°	15 Ncm	MC-Analog-AS-UN-20°
Art-No.	–	ZFX09001009		ZFX15002293
45°	–	AS-UN-SCTI-20°-45°	15 Ncm	MC-Analog-AS-UN-45°
Art-No.	–	ZFX09001009		ZFX15002294

Accessoires pour prothèse vissée

	Vis standard		Vis Hexalobulaire
	≤ 20°* 21,00 €	$\vec{T}$ couple de serrage	
20°	AS-UN-SCTI-20°-45°	15 Ncm	–
Art-No.	ZFX09001009		–
45°	AS-UN-SCTI-20°-45°	15 Ncm	–
Art-No.	ZFX09001009		–

Tournevis pour rattrapage d'axe

	Vis standard	Vis Hexalobulaire	Scanbody
20°	FUJI	–	FUJI
45°	FUJI	–	FUJI

Informations relatives à la commande de tournevis à partir de la page 8

Type GL-AN
compatible avec les systèmes d'implants Angled conical® de Global D.

Scanbodies

	Desktop Scanbody *vis incluse*	***IOS Scanbody H4***	***IOS Scanbody H7***
	BOITE DE 2		
ø 4,7 mm	EVO-GL-AN-MACH-4.7	–	–
Art-No.	ZFX05002198	–	–

Tournevis pour rattrapage d'axe

	Vis standard	***Vis Hexalobulaire***	***Scanbody***
ø 4,7 mm	AORAKI	–	FUJI

Informations relatives à la commande de tournevis à partir de la page 8

Type GL-IK
compatible avec les systèmes d'implants In-Kone® de Global D.

Scanbodies

	Desktop Scanbody *vis incluse*	***IOS Scanbody H4***	***IOS Scanbody H7***
	BOITE DE 2		
ø 3,5 / 5,0 mm	EVO-GL-IK-MACH-3.5-5.0	–	–
Art-No.	ZFX05002209	–	–

Tournevis pour rattrapage d'axe

	Vis standard	***Vis Hexalobulaire***	***Scanbody***
ø 3,5 / 5,0 mm	AORAKI	–	FUJI

Informations relatives à la commande de tournevis à partir de la page 8

*angle max. possible du canal de vis

Type GL-ST
compatible avec les systèmes d'implants Straight conical® de Global D.

Scanbodies

	Desktop Scanbody *vis incluse*	***IOS Scanbody H4***	***IOS Scanbody H7***
	BOITE DE 2		
ø 4,3 mm	EVO-GL-ST-MACH-4.3	–	–
Art-No.	ZFX05002196	–	–

Tournevis pour rattrapage d'axe

	Vis standard	***Vis Hexalobulaire***	***Scanbody***
ø 4,3 mm	AORAKI	–	FUJI

Informations relatives à la commande de tournevis à partir de la page 8

Type GL-TK
compatible avec les systèmes d'implants Twinkon® de Global D.

Scanbodies

	Desktop Scanbody *vis incluse*	***IOS Scanbody H4***	***IOS Scanbody H7***
	BOITE DE 2		
ø 4,0 / 4,5 mm	EVO-GL-TK-MACH-4.0-4.5	–	–
Art-No.	ZFX05002210	–	–

Tournevis pour rattrapage d'axe

	Vis standard	***Vis Hexalobulaire***	***Scanbody***
ø 4,0 / 4,5 mm	AORAKI	–	FUJI

Informations relatives à la commande de tournevis à partir de la page 8

Type ME-ON
compatible avec les systèmes d'implants AnyOne® de Megagen

Scanbodies

	Desktop Scanbody *vis incluse*	***IOS Scanbody H4*** *vis incluse*	***IOS Scanbody H7***
	BOITE DE 2	BOITE DE 2	
ø 3,5 / 7,0 mm	EVO-ME-ON-MACH-3.5-7.0	INTRA-ME-ON-MACH-3.5-7.0-H4	–
Art-No.	ZFX05002202	ZFX05002310	–

Tournevis pour rattrapage d'axe

	Vis standard	***Vis Hexalobulaire***	***Scanbody***
ø 3,5 / 7,0 mm	AORAKI	–	FUJI

Informations relatives à la commande de tournevis à partir de la page 8

*angle max. possible du canal de vis

Type ME-AN
compatible avec les systèmes d'implants AnyRidge® de Megagen

Scanbodies

	Desktop Scanbody *vis incluse*	***IOS Scanbody H4*** *vis incluse*	***IOS Scanbody H7*** *vis incluse*
	BOITE DE 2	BOITE DE 2	BOITE DE 2
ø3,5/8,0 mm	EVO-ME-AN-MACH-3.5-8.0	INTRA-ME-AN-MACH-3.5-8.0-H4	INTRA-ME-AN-MACH-3.5-8.0-H7
Art-No.	ZFX05002269	ZFX05001922	ZFX05001923

Restaurations unitaires / Accessoires

	Base titane antirotationnelle *Small Design, vis incluse*	***Vis standard***		***Analogue***
				BOITE DE 2
			$\vec{T}$ couple de serrage	
ø3,5/8,0 mm	S-TI-Base-ME-AN-TBLO-3.5-8.0	ME-AN-SCTI-3.5-8.0	25 – 35 Ncm	MC-Analog-ME-AN-3.5-8.0
Art-No.	ZFX11002213	ZFX09002258		ZFX15002326

Accessoires pour prothèse vissée

	Vis standard		***Vis Hexalobulaire***	
	0°*			
		$\vec{T}$ couple de serrage		
ø3,5/8,0 mm	ME-AN-SCTI-3.5-8.0	25–35 Ncm	–	
Art-No.	ZFX09002258		–	

Tournevis pour rattrapage d'axe

	Vis standard	***Vis Hexalobulaire***	***Scanbody***
ø3,5/8,0 mm	AORAKI	–	FUJI

Informations relatives à la commande de tournevis à partir de la page 8

Type ME-EZ
compatible avec les systèmes d'implants EZ Plus® de Megagen

Scanbodies

	Desktop Scanbody *vis incluse*	***Scanbody IOS H4*** *vis incluse*	***IOS Scanbody H7*** *vis incluse*
	BOITE DE 2	BOITE DE 2	BOITE DE 2
ø 3,3 mm	EVO-ME-EZ-MACH-3.3	INTRA-ME-EZ-MACH-3.3-H4	INTRA-ME-EZ-MACH-3.3-H7
Art-No.	ZFX05002175	ZFX05001232	ZFX05001233
ø 4,0 / 5,0 mm	EVO-ME-EZ-MACH-4.0-5.0	INTRA-ME-EZ-MACH-4.0-5.0-H4	INTRA-ME-EZ-MACH-4.0-5.0-H7
Art-No.	ZFX05002176	ZFX05001234	ZFX05001235

Restaurations unitaires / Barres et bridges transvissés

	Base titane antirotationnelle *Small Design, vis incluse*	***Base titane rotationnelle*** *Small Design, vis incluse*
ø 3,3 mm	S-TI-Base-ME-EZ-TBLO-3.3	S-TI-Base-ME-EZ-TBUL-3.3
Art-No.	ZFX11002188	ZFX11002191
ø 4,0 / 5,0 mm	S-TI-Base-ME-EZ-TBLO-4.0-5.0	S-TI-Base-ME-EZ-TBUL-4.0-5.0
Art-No.	ZFX11002189	ZFX11002192

*angle max. possible du canal de vis

Accessoires

	Pre-Abutment Blank	Vis standard		Analogue
		$\vec{T}$ couple de serrage		BOITE DE 2
ø 3,3 mm	–	ME-EZ-SCTI-3.3	25 – 35 Ncm	MC-Analog-ME-EZ-3.3
Art-No.	–	ZFX09002182		ZFX15002323
ø 4,0 / 5,0 mm	–	ME-EZ-SCTI-4.0-5.0	25 – 35 Ncm	MC-Analog-ME-EZ-4.0-5.0
Art-No.	–	ZFX09002183		ZFX15002324

Accessoires de composants pour prothèse vissée

	Vis standard		Vis Hexalobulaire
	≤20°*	$\vec{T}$ couple de serrage	
ø 3,3 mm	ME-EZ-SCTI-3.3	25 – 35 Ncm	–
Art-No.	ZFX09002182		–
ø 4,0 / 5,0 mm	ME-EZ-SCTI-4.0-5.0	25 – 35 Ncm	–
Art-No.	ZFX09002183		–

Tournevis pour rattrapage d'axe

	Vis standard	Vis Hexalobulaire	Scanbody
ø 3,3 mm	AORAKI	–	FUJI
ø 4,0 / 5,0 mm	AORAKI	–	FUJI

Informations relatives à la commande de tournevis à partir de la page 8

Type ME-MUA
compatible avec les systèmes d'implants Multi-Unit Abutment® de Megagen

Scanbodies

	Desktop Scanbody *vis incluse*	***IOS Scanbody H4*** *vis incluse*	***IOS Scanbody H7***
	BOITE DE 2	BOITE DE 2	
ø 4,8 mm	EVO-ME-MUA-4.8	INTRA-ME-MUA-MACH-4.8-H4	–
Art-No.	ZFX05D-ME-MUA-48	ZFX05I-ME-MUA-48-H4	–

Tournevis pour rattrapage d'axe

	Vis standard	***Vis Hexalobulaire***	***Scanbody***
ø 4,8 mm	AORAKI	–	FUJI

Informations relatives à la commande de tournevis à partir de la page 8

*angle max. possible du canal de vis

Type ME-RE
compatible avec les systèmes d'implants Rescue Internal® de Megagen

Scanbodies

	Desktop Scanbody *vis incluse*	***IOS Scanbody H4*** *vis incluse*	***IOS Scanbody H7*** *vis incluse*
	BOITE DE 2	BOITE DE 2	BOITE DE 2
ø 4,5 / 6,0 mm	EVO-ME-RE-MACH-4.5-6.0	INTRA-ME-RE-MACH-4.5-6.0-H4	INTRA-ME-RE-MACH-4.5-6.0-H7
Art-No.	ZFX05002177	ZFX05001100	ZFX05001101

Restaurations unitaires

Barres et bridges transvissés

	Base titane antirotationnelle *Small Design, vis incluse*	***Base titane rotationnelle*** *Small Design, vis incluse*
ø 4,5 / 6,0 mm	S-TI-Base-ME-RE-TBLO-4.5-6.0	S-TI-Base-ME-RE-TBUL-4.5-6.0
Art-No.	ZFX11002190	ZFX11002193

*angle max. possible du canal de vis

Accessoires

	Pre-Abutment Blank	Vis standard		Analogue
			$\vec{T}$ couple de serrage	BOITE DE 2
ø 4,5 / 6,0 mm	–	ME-RE-SCTI-4.5-6.0	25 – 35 Ncm	MC-Analog-ME-RE-4.5-6.0
Art-No.	–	ZFX09002184		ZFX15002325

Accessoires de composants pour prothèse vissée

	Vis standard		Vis Hexalobulaire
	≤20°*	$\vec{T}$ couple de serrage	
ø 4,5 / 6,0 mm	ME-RE-SCTI-4.5-6.0	25 – 35 Ncm	–
Art-No.	ZFX09002184		–

Tournevis pour rattrapage d'axe

	Vis standard	Vis Hexalobulaire	Scanbody
ø 4,5 / 6,0 mm	AORAKI	–	FUJI

Informations relatives à la commande de tournevis à partir de la page 8

Type MC-TR
compatible avec les systèmes d'implants Trylogic® de Microdent

Scanbodies

	Desktop Scanbody *vis incluse*	***IOS Scanbody H4*** *vis incluse*	***IOS Scanbody H7*** *vis incluse*
	BOITE DE 2	BOITE DE 2	BOITE DE 2
ø 3,8 mm	EVO-MC-TR-MACH-3.8	INTRA-MC-TR-MACH-3.8-H4	INTRA-MC-TR-MACH-3.8-H7
Art-No.	ZFX05002257	ZFX05001134	ZFX05001135
ø 4,3 mm	EVO-MC-TR-MACH-4.3	INTRA-MC-TR-MACH-4.3-H4	INTRA-MC-TR-MACH-4.3-H7
Art-No.	ZFX05002258	ZFX05001136	ZFX05001137
ø 5,1 mm	EVO-MC-TR-MACH-5.1	INTRA-MC-TR-MACH-5.1-H4	INTRA-MC-TR-MACH-5.1-H7
Art-No.	ZFX05002259	ZFX05001138	ZFX05001139
ø 5,6 mm	EVO-MC-TR-MACH-5.6	INTRA-MC-TR-MACH-5.6-H4	INTRA-MC-TR-MACH-5.6-H7
Art-No.	ZFX05002260	ZFX05001140	ZFX05001141

Tournevis pour rattrapage d'axe

	Vis standard	***Vis Hexalobulaire***	***Scanbody***
ø 3,8 mm	MERU	–	FUJI
ø 4,3 mm	MERU	–	FUJI
ø 5,1 mm	MERU	–	FUJI
ø 5,6 mm	MERU	–	FUJI

Informations relatives à la commande de tournevis à partir de la page 8

*angle max. possible du canal de vis

Type MI-IN
compatible avec les systèmes d'implants Internal Hex® de MIS

Scanbodies

	Desktop Scanbody *vis incluse*	***IOS Scanbody H4*** *vis incluse*	***IOS Scanbody H7*** *vis incluse*
	BOITE DE 2	BOITE DE 2	BOITE DE 2
ø 3,3 mm	EVO-MI-IN-MACH-3.3	–	–
Art-No.	ZFX05002204	–	–
ø 3,75 / 4,2 mm	EVO-MI-IN-MACH-3.75-4.2	INTRA-MI-IN-MACH-3.75-4.2-H4	INTRA-MI-IN-MACH-3.75-4.2-H7
Art-No.	ZFX05002291	ZFX05002293	ZFX05002295
ø 5,0 / 6,0 mm	EVO-MI-IN-MACH-5.0-6.0	INTRA-MI-IN-MACH-5.0-6.0-H4	INTRA-MI-IN-MACH-5.0-6.0-H7
Art-No.	ZFX05002292	ZFX05002294	ZFX05002296

Accessoires

	Pre-Abutment Blank	***Vis standard***	***Analogue***
			BOITE DE 2
ø 3,3 mm	–	–	–
Art-No.	–	–	–
ø 3,75 / 4,2 mm	–	–	MC-Analog-MI-IN-3.75-4.2
Art-No.	–	–	ZFX15002334
ø 5,0 / 6,0 mm	–	–	MC-Analog-MI-IN-5.0-6.0
Art-No.	–	–	ZFX15002335

Tournevis pour rattrapage d'axe

	Vis standard	***Vis Hexalobulaire***	***Scanbody***
ø 3,3 mm	FUJI	–	FUJI
ø 3,75 / 4,2 mm	FUJI	–	FUJI
ø 5,0 / 6,0 mm	FUJI	–	FUJI

Informations relatives à la commande de tournevis à partir de la page 8

Type MI-MU
compatible avec les systèmes d'implants Multi-Unit® de MIS

Scanbodies

	Desktop Scanbody *vis incluse*	IOS Scanbody H4	IOS Scanbody H7
	BOITE DE 2		
ø 4,8 mm	EVO-MI-MU-MACH-4.8	–	–
Art-No.	ZFX05002213	–	–

Tournevis pour rattrapage d'axe

	Vis standard	Vis Hexalobulaire	Scanbody
ø 4,8 mm	FUJI	–	FUJI

Informations relatives à la commande de tournevis à partir de la page 8

*angle max. possible du canal de vis

Type NO-AC
compatible avec les systèmes d'implants Active® de Nobel Biocare

Scanbodies

	Desktop Scanbody *vis incluse*	***IOS Scanbody H4*** *vis incluse*	***IOS Scanbody H7*** *vis incluse*
	BOITE DE 2	BOITE DE 2	BOITE DE 2
ø 3,0 mm	EVO-NO-AC-MACH-3.0	–	–
Art-No.	ZFX05002182	–	–
ø 3,5 mm	EVO-NO-AC-MACH-3.5	INTRA-NO-AC-MACH-3.5-H4	INTRA-NO-AC-MACH-3.5-H7
Art-No.	ZFX05002040	ZFX05001986	ZFX05001987
ø 4,3 / 5,0 mm	EVO-NO-AC-MACH-4.3-5.0	INTRA-NO-AC-MACH-4.3-5.0-H4	INTRA-NO-AC-MACH-4.3-5.0-H7
Art-No.	ZFX05002041	ZFX05001988	ZFX05001989
ø 5,5 mm	EVO-NO-AC-MACH-5.5	–	–
Art-No.	ZFX05002183	–	–

Restaurations unitaires / Barres et bridges transvissés

	Base titane antirotationnelle *Regular Design, vis incluse*	***Base titane antirotationnelle*** *Small Design, vis incluse*	***Base titane rotationnelle*** *Regular Design, vis incluse*	***Base titane rotationnelle*** *Small Design, vis incluse*
ø 3,0 mm	–	–	–	–
Art-No.	–	–	–	–
ø 3,5 mm	TI-Base-NO-AC-TBLO-3.5	S-TI-Base-NO-AC-TBLO-3.5	TI-Base-NO-AC-TBUL-3.5	S-TI-Base-NO-AC-TBUL-3.5
Art-No.	ZFX11000713	ZFX11001130	ZFX11000715	ZFX11001132
ø 4,3 / 5,0 mm	TI-Base-NO-AC-TBLO-4.3-5.0	S-TI-Base-NO-AC-TBLO-4.3-5.0	TI-Base-NO-AC-TBUL-4.3-5.0	S-TI-Base-NO-AC-TBUL-4.3-5.0
Art-No.	ZFX11000714	ZFX11001131	ZFX11000716	ZFX11001133
ø 5,5 mm	–	–	–	–
Art-No.	–	–	–	–

*angle max. possible du canal de vis

Accessoires

	Pre-Abutment Blank *vis incluse*	Vis standard		Analogue BOITE DE 2
			$\vec{T}$ couple de serrage	
ø 3,0 mm	–	–		–
Art-No.	–	–		–
ø 3,5 mm	Pre-Abutment Blank	NO-AC-SCTI-3.5	35 Ncm	MC-Analog-NO-AC-3.5
Art-No.	ZFX18000210	ZFX09000627		ZFX15002138
ø 4,3 / 5,0 mm	Pre-Abutment Blank	NO-AC-SCTI-4.3-5.0	35 Ncm	MC-Analog-NO-AC-4.3-5.0
Art-No.	ZFX18000220	ZFX09000628		ZFX15002139
ø 5,5 mm	–	NO-AC-SCTI-4.3-5.0	35 Ncm	–
Art-No.	–	ZFX09000628		–

Accessoires de composants pour prothèse vissée

	Vis standard ≤ 25°*		Vis Hexalobulaire
		$\vec{T}$ couple de serrage	
ø 3,0 mm	–		–
Art-No.	–		–
ø 3,5 mm	NO-AC-SCTI-3.5	35 Ncm	–
Art-No.	ZFX09000627		–
ø 4,3 / 5,0 mm	NO-AC-SCTI-4.3-5.0	35 Ncm	–
Art-No.	ZFX09000628		–
ø 5,5 mm	NO-AC-SCTI-4.3-5.0	35 Ncm	–
Art-No.	ZFX09000628		–

Tournevis pour rattrapage d'axe

	Vis standard	Vis Hexalobulaire	Scanbody
ø 3,0 mm	AORAKI	–	FUJI
ø 3,5 mm	AORAKI	–	FUJI
ø 4,3 / 5,0 mm	AORAKI	–	FUJI
ø 5,5 mm	AORAKI	–	FUJI

Informations relatives à la commande de tournevis à partir de la page 8

Type NO-BR
compatible avec les systèmes d'implants Brånemark® de Nobel Biocare

Scanbodies

	Desktop Scanbody *vis incluse*	***IOS Scanbody H4*** *vis incluse*	***IOS Scanbody H7*** *vis incluse*
	BOITE DE 2	BOITE DE 2	BOITE DE 2
ø 3,5 mm	EVO-NO-BR-MACH-3.5	INTRA-NO-BR-MACH-3.5-H4	INTRA-NO-BR-MACH-3.5-H7
Art-No.	ZFX05002042	ZFX05001990	ZFX05001991
ø 4,1 mm	EVO-NO-BR-MACH-4.1	INTRA-NO-BR-MACH-4.1-H4	INTRA-NO-BR-MACH-4.1-H7
Art-No.	ZFX05002043	ZFX05001992	ZFX05001993
ø 5,1 mm	EVO-NO-BR-MACH-5.1	INTRA-NO-BR-MACH-5.1-H4	INTRA-NO-BR-MACH-5.1-H7
Art-No.	ZFX05002044	ZFX05001994	ZFX05001995

Restaurations unitaires / Barres et bridges transvissés

	Base titane antirotationnelle		***Base titane rotationnelle***	
	Regular Design, vis incluse	*Small Design, vis incluse*	*Regular Design, vis incluse*	*Small Design, vis incluse*
ø 3,5 mm	TI-Base-NO-BR-TBLO-3.5	S-TI-Base-NO-BR-TBLO-3.5	–	S-TI-Base-NO-BR-TBUL-3.5
Art-No.	ZFX11000717	ZFX11001134	–	ZFX11000720
ø 4,1 mm	TI-Base-NO-BR-TBLO-4.1	S-TI-Base-NO-BR-TBLO-4.1	–	S-TI-Base-NO-BR-TBUL-4.1
Art-No.	ZFX11000718	ZFX11001135	–	ZFX11000721
ø 5,1 mm	TI-Base-NO-BR-TBLO-5.1	S-TI-Base-NO-BR-TBLO-5.1	–	S-TI-Base-NO-BR-TBUL-5.1
Art-No.	ZFX11000719	ZFX11001136	–	ZFX11000722

*angle max. possible du canal de vis

Accessoires

	Pre-Abutment Blank *vis incluse*	Vis standard		Analogue BOITE DE 2
		$\vec{T}$ couple de serrage		
ø 3,5 mm	Pre-Abutment Blank	NO-BR-SCTI-3.5	35Ncm	MC-Analog-NO-BR-3.5
Art-No.	ZFX18000230	ZFX09000631		ZFX15002140
ø 4,1 mm	Pre-Abutment Blank	NO-BR-SCTI-4.1	35 Ncm	MC-Analog-NO-BR-4.1
Art-No.	ZFX18000240	ZFX09000632		ZFX15002141
ø 5,1 mm	Pre-Abutment Blank	NO-BR-SCTI-5.1	35 Ncm	MC-Analog-NO-BR-5.1
Art-No.	ZFX18000250	ZFX09000633		ZFX15002142

Accessoires de composants pour prothèse vissée

	Vis standard ≤ 20°*		Vis Hexalobulaire
		$\vec{T}$ couple de serrage	
ø 3,5 mm	NO-BR-SCTI-3.5	35 Ncm	–
Art-No.	ZFX09000631		–
ø 4,1 mm	NO-BR-SCTI-4.1	35 Ncm	–
Art-No.	ZFX09000632		–
ø 5,1 mm	NO-BR-SCTI-5.1	35 Ncm	–
Art-No.	ZFX09000633		–

Tournevis pour rattrapage d'axe

	Vis standard	Vis Hexalobulaire	Scanbody
ø 3,5 mm	AORAKI	–	FUJI
ø 4,1 mm	AORAKI	–	FUJI
ø 5,1 mm	AORAKI	–	FUJI

Informations relatives à la commande de tournevis à partir de la page 8

Type NO-MU
compatible avec les systèmes d'implants Multi-unit® de Nobel Biocare

Scanbodies

	Desktop Scanbody *vis incluse*	***IOS Scanbody H4*** *vis incluse*	***IOS Scanbody H7*** *vis incluse*
	BOITE DE 2	BOITE DE 2	BOITE DE 2
ø 4,8 mm	EVO-NO-MU-MACH-4.8	INTRA-NO-MU-MACH-4.8-H4	INTRA-NO-MU-MACH-4.8-H7
Art-No.	ZFX05002045	ZFX05001228	ZFX05001229
ø 6,0 mm	EVO-NO-MU-MACH-6.0	INTRA-NO-MU-MACH-6.0-H4	INTRA-NO-MU-MACH-6.0-H7
Art-No.	ZFX05002046	ZFX05001230	ZFX05001231

	Restaurations unitaires	Barres et bridges transvissés
	Base titane antirotationnelle	***Base titane rotationnelle*** *Small Design, vis incluse*
ø 4,8 mm	–	TI-Base-NO-MU-TBUL-4.8
Art-No.	–	ZFX11000723
ø 6,0 mm	–	TI-Base-NO-MU-TBUL-6.0
Art-No.	–	ZFX11000724

*angle max. possible du canal de vis

Accessoires

	Pre-Abutment Blank	Vis standard		Analogue
			$\vec{T}$ couple de serrage	BOITE DE 2
ø 4,8 mm	–	NO-MU-SCTI-4.8	15 Ncm	MC-Analog-NO-MU-4.8
Art-No.	–	ZFX09000637		ZFX15002300
ø 6,0 mm	–	NO-MU-SCTI-6.0	15 Ncm	MC-Analog-NO-MU-6.0
Art-No.	–	ZFX09000638		ZFX15002301

Accessoires de composants pour prothèse vissée

	Vis standard		Vis Hexalobulaire
	≤ 20°*	$\vec{T}$ couple de serrage	
ø 4,8 mm	NO-MU-SCTI-4.8	15 Ncm	–
Art-No.	ZFX09000637		–
ø 6,0 mm	NO-MU-SCTI-6.0	15 Ncm	–
Art-No.	ZFX09000638		–

Tournevis pour rattrapage d'axe

	Vis standard	Vis Hexalobulaire	Scanbody
ø 4,8 mm	AORAKI	–	FUJI
ø 6,0 mm	AORAKI	–	FUJI

Informations relatives à la commande de tournevis à partir de la page 8

Type NO-RE
compatible avec les systèmes d'implants Replace® de Nobel Biocare

Scanbodies

	Desktop Scanbody *vis incluse*	***IOS Scanbody H4*** *vis incluse*	***IOS Scanbody H7*** *vis incluse*
	BOITE DE 2	BOITE DE 2	BOITE DE 2
ø 3,5 mm	EVO-NO-RE-MACH-3.5	INTRA-NO-RE-MACH-3.5-H4	INTRA-NO-RE-MACH-3.5-H7
Art-No.	ZFX05002047	ZFX05001996	ZFX05001997
ø 4,3 mm	EVO-NO-RE-MACH-4.3	INTRA-NO-RE-MACH-4.3-H4	INTRA-NO-RE-MACH-4.3-H7
Art-No.	ZFX05002048	ZFX05001998	ZFX05001999
ø 5,0 mm	EVO-NO-RE-MACH-5.0	INTRA-NO-RE-MACH-5.0-H4	INTRA-NO-RE-MACH-5.0-H7
Art-No.	ZFX05002049	ZFX05002000	ZFX05002001
ø 6,0 mm	EVO-NO-RE-MACH-6.0	INTRA-NO-RE-MACH-6.0-H4	INTRA-NO-RE-MACH-6.0-H7
Art-No.	ZFX05002050	ZFX05002002	ZFX05002003

Restaurations unitaires

	Base titane antirotationnelle *Regular Design, vis incluse*	*Small Design, vis incluse*
ø 3,5 mm	TI-Base-NO-RE-TBLO-3.5	S-TI-Base-NO-RE-TBLO-3.5
Art-No.	ZFX11000725	ZFX11001140
ø 4,3 mm	TI-Base-NO-RE-TBLO-4.3	S-TI-Base-NO-RE-TBLO-4.3
Art-No.	ZFX11000726	ZFX11001141
ø 5,0 mm	TI-Base-NO-RE-TBLO-5.0	S-TI-Base-NO-RE-TBLO-5.0
Art-No.	ZFX11000727	ZFX11001142
ø 6,0 mm	TI-Base-NO-RE-TBLO-6.0	S-TI-Base-NO-RE-TBLO-6.0
Art-No.	ZFX11000728	ZFX11001143

Barres et bridges transvissés

	Base titane rotationnelle *Regular Design, vis incluse*	*Small Design, vis incluse*
ø 3,5 mm	TI-Base-NO-RE-TBUL-3.5	S-TI-Base-NO-RE-TBUL-3.5
Art-No.	ZFX11000729	ZFX11001144
ø 4,3 mm	TI-Base-NO-RE-TBUL-4.3	S-TI-Base-NO-RE-TBUL-4.3
Art-No.	ZFX11000730	ZFX11001145
ø 5,0 mm	TI-Base-NO-RE-TBUL-5.0	S-TI-Base-NO-RE-TBUL-5.0
Art-No.	ZFX11000731	ZFX11001146
ø 6,0 mm	TI-Base-NO-RE-TBUL-6.0	S-TI-Base-NO-RE-TBUL-6.0
Art-No.	ZFX11000732	ZFX11001147

*angle max. possible du canal de vis

Accessoires

	Pre-Abutment Blank *vis incluse*	Vis standard		Analogue BOITE DE 2
			$\vec{T}$ couple de serrage	
ø 3,5 mm	Pre-Abutment Blank	NO-RE-SCTI-3.5	35 Ncm	MC-Analog-NO-RE-3.5
Art-No.	ZFX18000170	ZFX09000641		ZFX15002143
ø 4,3 mm	Pre-Abutment Blank	NO-RE-SCTI-4.3-6.0	35 Ncm	MC-Analog-NO-RE-4.3
Art-No.	ZFX18000180	ZFX09000642		ZFX15002144
ø 5,0 mm	Pre-Abutment Blank	NO-RE-SCTI-4.3-6.0	35 Ncm	MC-Analog-NO-RE-5.0
Art-No.	ZFX18000190	ZFX09000642		ZFX15002145
ø 6,0 mm	Pre-Abutment Blank	NO-RE-SCTI-4.3-6.0	35 Ncm	MC-Analog-NO-RE-6.0
Art-No.	ZFX18000200	ZFX09000642		ZFX15002146

Accessoires de composants pour prothèse vissée

	Vis standard ≤ 20°*		Vis Hexalobulaire
		$\vec{T}$ couple de serrage	
ø 3,5 mm	NO-RE-SCTI-3.5	35 Ncm	–
Art-No.	ZFX09000641		–
ø 4,3 mm	NO-RE-SCTI-4.3-6.0	35 Ncm	–
Art-No.	ZFX09000642		–
ø 5,0 mm	NO-RE-SCTI-4.3-6.0	35 Ncm	–
Art-No.	ZFX09000642		–
ø 6,0 mm	NO-RE-SCTI-4.3-6.0	35 Ncm	–
Art-No.	ZFX09000642		–

Tournevis pour rattrapage d'axe

	Vis standard	Vis Hexalobulaire	Scanbody
ø 3,5 mm	AORAKI	–	FUJI
ø 4,3 mm	AORAKI	–	FUJI
ø 5,0 mm	AORAKI	–	FUJI
ø 6,0 mm	AORAKI	–	FUJI

Informations relatives à la commande de tournevis à partir de la page 8

Type OS-GS
compatible avec les systèmes d'implants GS & TS System® de Osstem

Scanbodies

	Desktop Scanbody *vis incluse*	***IOS Scanbody H4*** *vis incluse*	***IOS Scanbody H7*** *vis incluse*
	BOITE DE 2	BOITE DE 2	BOITE DE 2
ø 3,5 mm	EVO-OS-GS-MACH-3.5	INTRA-OS-GS-MACH-3.5-H	INTRA-OS-GS-MACH-3.5-H7
Art-No.	ZFX05002173	ZFX05001096	ZFX05001097
ø 4,0 / 7,0 mm	EVO-OS-GS-MACH-4.0-7.0	INTRA-OS-GS-MACH-4.0-7.0-H4	INTRA-OS-GS-MACH-4.0-7.0-H7
Art-No.	ZFX05002174	ZFX05001098	ZFX05001099

Restaurations unitaires

Barres et bridges transvissés

	Base titane antirotationnelle	***Base titane rotationnelle*** *Small Design, vis incluse*
ø 3,5 mm	S-TI-Base-OS-GS-TBLO-3.5	S-TI-Base-OS-GS-TBUL-3.5
Art-No.	ZFX11002112	ZFX11002114
ø 4,0 / 7,0 mm	S-TI-Base-OS-GS-TBLO-4.0-7.0	S-TI-Base-OS-GS-TBUL-4.0-7.0
Art-No.	ZFX11002113	ZFX11002115

*angle max. possible du canal de vis

Accessoires

	Pre-Abutment Blank	Vis standard		Analogue
			$\vec{T}$ couple de serrage	BOITE DE 2
ø 3,5 mm	–	OS-GS-SCTI-3.5	20 Ncm	MC-Analog-OS-GS-3.5
Art-No.	–	ZFX09002110		ZFX15002308
ø 4,0 / 7,0 mm	–	OS-GS-SCTI-4.0-7.0	30 Ncm	MC-Analog-OS-GS-4.0-7.0
Art-No.	–	ZFX09002111		ZFX15002309

Accessoires de composants pour prothèse vissée

	Vis standard		Vis Hexalobulaire
	≤ 20°*	$\vec{T}$ couple de serrage	
ø 3,5 mm	OS-GS-SCTI-3.5	20 Ncm	–
Art-No.	ZFX09002110		–
ø 4,0 / 7,0 mm	OS-GS-SCTI-4.0-7.0	30 Ncm	–
Art-No.	ZFX09002111		–

Tournevis pour rattrapage d'axe

	Vis standard	Vis Hexalobulaire	Scanbody
ø 3,5 mm	AORAKI	–	FUJI
ø 4,0 / 7,0 mm	AORAKI	–	FUJI

Informations relatives à la commande de tournevis à partir de la page 8

Type PI-AMP
compatible avec les systèmes d'implants Amplified® de P-I

Scanbodies

	Desktop Scanbody *vis incluse*	***IOS Scanbody H4*** *vis incluse*	***IOS Scanbody H7*** *vis incluse*
	BOITE DE 2	BOITE DE 2	BOITE DE 2
ø 3,5 mm	EVO-PI-AMP-MACH-3.5	INTRA-PI-AMP-MACH-3.5-H4	INTRA-PI-AMP-MACH-3.5-H7
Art-No.	ZFX05002273	ZFX05002297	ZFX05002299
ø 4,3 / 5,1 mm	EVO-PI-AMP-MACH-4.3-5.1	INTRA-PI-AMP-MACH-4.3-5.1-H4	INTRA-PI-AMP-MACH-4.3-5.1-H7
Art-No.	ZFX05002274	ZFX05002298	ZFX05002300

Accessoires

	Pre-Abutment Blank	***Vis standard***	***Analogue***
			BOITE DE 2
ø 3,5 mm	–	–	MC-Analog-PI-AMP-3.5
Art-No.	–	–	ZFX15002336
ø 4,3 / 5,1 mm	–	–	MC-Analog-PI-AMP-4.3-5.1
Art-No.	–	–	ZFX15002337

Tournevis pour rattrapage d'axe

	Vis standard	***Vis Hexalobulaire***	***Scanbody***
ø 3,5 mm	AORAKI	–	FUJI
ø 4,3 / 5,1 mm	AORAKI	–	FUJI

Informations relatives à la commande de tournevis à partir de la page 8

*angle max. possible du canal de vis

Type PI-CO
compatible avec les systèmes d'implants Conical Abutment® de P-I

Scanbodies

	Desktop Scanbody *vis incluse*	***IOS Scanbody H4*** *vis incluse*	***IOS Scanbody H7***
	BOITE DE 2	BOITE DE 2	
ø 4,8 mm	EVO-PI-CO-MACH-4.8	INTRA-PI-CO-MACH-4.8-H4	–
Art-No.	ZFX05002275	ZFX05002301	–

Tournevis pour rattrapage d'axe

	Vis standard	***Vis Hexalobulaire***	***Scanbody***
ø 4,8 mm	AORAKI	–	FUJI

Informations relatives à la commande de tournevis à partir de la page 8

Type PI-HE
compatible avec les systèmes d'implants External Hexagon® de P-I

Scanbodies

	Desktop Scanbody *vis incluse*	***IOS Scanbody H4*** *vis incluse*	***IOS Scanbody H7*** *vis incluse*
	BOITE DE 2	BOITE DE 2	BOITE DE 2
ø 3,5 mm	EVO-PI-HE-MACH-3.5	INTRA-PI-HE-MACH-3.5-H4	INTRA-PI-HE-MACH-3.5-H7
Art-No.	ZFX05002276	ZFX05002302	ZFX05002305
ø 4,1 mm	EVO-PI-HE-MACH-4.1	INTRA-PI-HE-MACH-4.1-H4	INTRA-PI-HE-MACH-4.1-H7
Art-No.	ZFX05002277	ZFX05002303	ZFX05002306
ø 5,1 mm	EVO-PI-HE-MACH-5.1	INTRA-PI-HE-MACH-5.1-H4	INTRA-PI-HE-MACH-5.1-H7
Art-No.	ZFX05002278	ZFX05002304	ZFX05002307

Accessoires de composants pour prothèse vissée

	Pre-Abutment Blank	***Vis standard***	***Analogue***
			BOITE DE 2
ø 3,5 mm	–	–	MC-Analog-PI-HE-3.5
Art-No.	–	–	ZFX15002339
ø 4,1 mm	–	–	MC-Analog-PI-HE-4.1
Art-No.	–	–	ZFX15002340
ø 5,1 mm	–	–	MC-Analog-PI-HE-5.1
Art-No.	–	–	ZFX15002341

Tournevis pour rattrapage d'axe

	Vis standard	***Vis Hexalobulaire***	***Scanbody***
ø 3,5 mm	AORAKI	–	FUJI
ø 4,1 mm	AORAKI	–	FUJI
ø 5,1 mm	AORAKI	–	FUJI

Informations relatives à la commande de tournevis à partir de la page 8

*angle max. possible du canal de vis

Type PI-MT
compatible avec les systèmes d'implants Morse Taper® de P-I

Scanbodies

	Desktop Scanbody *vis incluse*	***IOS Scanbody H4*** *vis incluse*	***IOS Scanbody H7*** *vis incluse*
	BOITE DE 2	BOITE DE 2	BOITE DE 2
ø3,5 / 5,1mm	EVO-PI-MT-MACH-3.5-5.1	INTRA-PI-MT-MACH-3.5-5.1-H4	INTRA-PI-MT-MACH-3.5-5.1-H7
Art-Nr,:	ZFX05002279	ZFX05002308	ZFX05002309

Accessoires

	Pre-Abutment Blank	***Vis standard***	***Analogue***
			BOITE DE 2
ø3,5 / 5,1mm	–	–	MC-Analog-PI-MT-3.5-5.1
Art-No.	–	–	ZFX15002342

Tournevis pour rattrapage d'axe

	Vis standard	***Vis Hexalobulaire***	***Scanbody***
ø3,5 / 5,1mm	AORAKI	–	FUJI

Informations relatives à la commande de tournevis à partir de la page 8

Type SE-ML
compatible avec les systèmes d'implants Multi DIE® de Serf

Scanbodies

	Desktop Scanbody *vis incluse*	***IOS Scanbody H4***	***IOS Scanbody H7***
	BOITE DE 2		
ø 3,3 mm	EVO-SE-ML-MACH-3.3	–	–
Art-No.	ZFX05002107	–	–
ø 4,0 mm	EVO-SE-ML-MACH-4.0	–	–
Art-No.	ZFX05002108	–	–
ø 5,0 mm	EVO-SE-ML-MACH-5.0	–	–
Art-No.	ZFX05002109	–	–

Tournevis pour rattrapage d'axe

	Vis standard	***Vis Hexalobulaire***	***Scanbody***
ø 3,3 mm	AORAKI	–	FUJI
ø 4,0 mm	AORAKI	–	FUJI
ø 5,0 mm	AORAKI	–	FUJI

Informations relatives à la commande de tournevis à partir de la page 8

*angle max. possible du canal de vis

Type SE-MU
compatible avec les systèmes d'implants MUA TR WD® de Serf

Scanbodies

	Desktop Scanbody *vis incluse*	***IOS Scanbody H4***	***IOS Scanbody H7***
	BOITE DE 2		
ø 5,2 mm	EVO-SE-MU-MACH-5.2	–	–
Art-No.	ZFX05002105	–	–
ø 6,0 mm	EVO-SE-MU-MACH-6.0	–	–
Art-No.	ZFX05002106	–	–

Tournevis pour rattrapage d'axe

	Vis standard	***Vis Hexalobulaire***	***Scanbody***
ø 5,2 mm	AORAKI	–	FUJI
ø 6,0 mm	AORAKI	–	FUJI

Informations relatives à la commande de tournevis à partir de la page 8

Type ST-BO
compatible avec les systèmes d'implants Bone Level® de Straumann Institut

Scanbodies

	Desktop Scanbody *vis incluse*	***IOS Scanbody H4*** *vis incluse*	***IOS Scanbody H7*** *vis incluse*
	BOITE DE 2	BOITE DE 2	BOITE DE 2
ø 3,3 mm	EVO-ST-BO-MACH-3.3	INTRA-ST-BO-MACH-3.3-H4	INTRA-ST-BO-MACH-3.3-H7
Art-No.	ZFX05002051	ZFX05002004	ZFX05002005
ø 4,1 / 4,8 mm	EVO-ST-BO-MACH-4.1-4.8	INTRA-ST-BO-MACH-4.1-4.8-H4	INTRA-ST-BO-MACH-4.1-4.8-H7
Art-No.	ZFX05002052	ZFX05002006	ZFX05002007

Restaurations unitaires

Barres et bridges transvissés

	Base titane antirotationnelle *Regular Design, vis incluse*	***Base titane antirotationnelle*** *Small Design, vis incluse*	***Base titane rotationnelle*** *Regular Design, vis incluse*	***Base titane rotationnelle*** *Small Design, vis incluse*
ø 3,3 mm	TI-Base-ST-BO-TBLO-3.3	S-TI-Base-ST-BO-TBLO-3.3	TI-Base-ST-BO-TBUL-3.3	S-TI-Base-ST-BO-TBUL-3.3
Art-No.	ZFX11000733	ZFX11001148	ZFX11000735	ZFX11001150
ø 4,1 / 4,8 mm	TI-Base-ST-BO-TBLO-4.1-4.8	S-TI-Base-ST-BO-TBLO-4.1-4.8	TI-Base-ST-BO-TBUL-4.1-4.8	S-TI-Base-ST-BO-TBUL-4.1-4.8
Art-No.	ZFX11000734	ZFX11001149	ZFX11000736	ZFX11001151

*angle max. possible du canal de vis

Accessoires

	Pre-Abutment Blank *vis incluse*	Vis standard		Analogue BOITE DE 2
			$\vec{T}$ couple de serrage	
ø 3,3 mm	Pre-Abutment Blank	ST-BO-SCTI-3.3	35 Ncm	MC-Analog-ST-BO-3.3
Art-No.	ZFX18000100	ZFX09000645		ZFX15002147
ø 4,1 / 4,8 mm	Pre-Abutment Blank	ST-BO-SCTI-4.1-4.8	35 Ncm	MC-Analog-ST-BO-4.1-4.8
Art-No.	ZFX18000110	ZFX09000646		ZFX15002148

Accessoires de composants pour prothèse vissée

	Vis standard ≤ 25°*		Vis Hexalobulaire
		$\vec{T}$ couple de serrage	
ø 3,3 mm	ST-BO-SCTI-3.3	35 Ncm	–
Art-No.	ZFX09000645		–
ø 4,1 / 4,8 mm	ST-BO-SCTI-4.1-4.8	35 Ncm	–
Art-No.	ZFX09000646		–

Tournevis pour rattrapage d'axe

	Vis standard	Vis Hexalobulaire	Scanbody
ø 3,3 mm	EIGER	–	FUJI
ø 4,1 / 4,8 mm	EIGER	–	FUJI

Informations relatives à la commande de tournevis à partir de la page 8

Type ST-MU
compatible avec les systèmes d'implants Multi-Base® de Straumann Institut

	Scanbodies		Barres et bridges transvissés
	Desktop Scanbody *vis incluse*	***IOS Scanbody H4*** *vis incluse*	***Base titane rotationnelle*** *Small Design, vis incluse*
	BOITE DE 2	BOITE DE 2	
ø 3,5 mm	EVO-ST-MU-MACH-3.5	INTRA-ST-MU-MACH-3.5-H4	S-TI-Base-ST-MU-TBUL-3.5
Art-No.	ZFX05002168	ZFX05001934	ZFX11002096
ø 4,5 mm	EVO-ST-MU-MACH-4.5	INTRA-ST-MU-MACH-4.5-H4	S-TI-Base-ST-MU-TBUL-4.5
Art-No.	ZFX05002169	ZFX05001935	ZFX11002097
ø 6,5 mm	EVO-ST-MU-MACH-6.5	INTRA-ST-MU-MACH-6.5-H4	S-TI-Base-ST-MU-TBUL-6.5
Art-No.	ZFX05002170	ZFX05001936	ZFX11002098

Accessoires de composants pour prothèse vissée

	Pre-Abutment Blank	***Vis standard***		***Analogue***
		≤ 25°*	$\vec{T}$ *couple de serrage*	BOITE DE 2
ø 3,5 mm	–	ST-MU-SCTI-3.5-6.5	15 Ncm	MC-Analog-ST-MU-3.5
Art-No.	–	ZFX09001011		ZFX15002302
ø 4,5 mm	–	ST-MU-SCTI-3.5-6.5	15 Ncm	MC-Analog-ST-MU-4.5
Art-No.	–	ZFX09001011		ZFX15002303
ø 6,5 mm	–	ST-MU-SCTI-3.5-6.5	15 Ncm	MC-Analog-ST-MU-6.5
Art-No.	–	ZFX09001011		ZFX15002304

Tournevis pour rattrapage d'axe

	Vis standard	***Vis Hexalobulaire***	***Scanbody***
ø 3,5 mm	EIGER	–	FUJI
ø 4,5 mm	EIGER	–	FUJI
ø 6,5 mm	EIGER	–	FUJI

Informations relatives à la commande de tournevis à partir de la page 8

*angle max. possible du canal de vis

Type ST-NNC
compatible avec les systèmes d'implants Narrow Neck® de Straumann Institut

Scanbodies

	Desktop Scanbody *vis incluse*	IOS Scanbody H4	IOS Scanbody H7
	BOITE DE 2		
ø 3,5 mm	EVO-ST-NNC-MACH-3.5	–	–
Art-No.	ZFX05002184	–	–

Accessoires de composants pour prothèse vissée

	Vis standard		Vis Hexalobulaire
	≤ 25°*	$\vec{T}$ couple de serrage	
ø 3,5 mm	ST-NNC-3.5	35 Ncm	–
Art-No.	ZFX09-ST-NNC		–

Tournevis pour rattrapage d'axe

	Vis standard	Vis Hexalobulaire	Scanbody
ø 3,5 mm	EIGER	–	FUJI

Informations relatives à la commande de tournevis à partir de la page 8

Type ST-OC
compatible avec les systèmes d'implants Octa® (External Octagon) de Straumann Institut

Scanbodies

	Desktop Scanbody *vis incluse*	IOS Scanbody H4	IOS Scanbody H7
	BOITE DE 2		
ø 4,8 mm	EVO-ST-OC-MACH-4.8	–	–
Art-No.	ZFX05002280	–	–
ø 6,5 mm	EVO-ST-OC-MACH-6.5	–	–
Art-No.	ZFX05002281	–	–

Accessoires de composants pour prothèse vissée

	Vis standard		Vis Hexalobulaire
	≤ 25°*	$\vec{T}$ couple de serrage	
ø 4,8 mm	ST-OC-SCTI-4.8-6.5	15 Ncm	–
Art-No.	ZFX09002326		–
ø 6,5 mm	ST-OC-SCTI-4.8-6.5	15 Ncm	–
Art-No.	ZFX09002326		–

Tournevis pour rattrapage d'axe

	Vis standard	Vis Hexalobulaire	Scanbody
ø 4,8 mm	EIGER	–	FUJI
ø 6,5 mm	EIGER	–	FUJI

Informations relatives à la commande de tournevis à partir de la page 8

*angle max. possible du canal de vis

Type ST-SC
compatible avec les systèmes d'implants Screw-retained® de Straumann Institut

Scanbodies

	Desktop Scanbody *vis incluse*	***IOS Scanbody H4*** *vis incluse*	***IOS Scanbody H7***
	BOITE DE 2	BOITE DE 2	
ø 3,3 mm	EVO-ST-SC-MACH-35	INTRA-ST-SC-MACH-35-H4	–
Art-No.	ZFX05D-ST-SC-35	ZFX05I-ST-SC-35-H4	–
ø 4,1 / 4,8 mm	EVO-ST-SC-MACH-46	INTRA-ST-SC-MACH-46-H4	–
Art-No.	ZFX05D-ST-SC-46	ZFX05I-ST-SC-46-H4	–

Accessoires de composants pour prothèse vissée

	Vis standard ≤ 25°*	$\vec{T}$ *couple de serrage*	***Vis Hexalobulaire***
ø 3,3 mm	TI-Screw-ST-SC	15 Ncm	–
Art-No.	ZFX09-ST-SC		–
ø 4,1 / 4,8 mm	TI-Screw-ST-SC	15 Ncm	–
Art-No.	ZFX09-ST-SC		–

Tournevis pour rattrapage d'axe

	Vis standard	***Vis Hexalobulaire***	***Scanbody***
ø 3,5 mm	EIGER	–	FUJI
ø 3,5 mm	EIGER	–	FUJI

Informations relatives à la commande de tournevis à partir de la page 8

Type ST-SY
compatible avec les systèmes d'implants SynOcta® de Straumann Institut

Scanbodies

	Desktop Scanbody *vis incluse*	***IOS Scanbody H4*** *vis incluse*	***IOS Scanbody H7*** *vis incluse*
	BOITE DE 2	BOITE DE 2	BOITE DE 2
ø 3,5 mm	EVO-ST-SY-MACH-3.5	INTRA-ST-SY-MACH-3.5-H4	INTRA-ST-SY-MACH-3.5-H7
Art-No.	ZFX05002053	ZFX05002008	ZFX05002009
ø 4,8 mm	EVO-ST-SY-MACH-4.8	INTRA-ST-SY-MACH-4.8-H4	INTRA-ST-SY-MACH-4.8-H7
Art-No.	ZFX05002054	ZFX05002010	ZFX05002011
ø 6,5 mm	EVO-ST-SY-MACH-6.5	INTRA-ST-SY-MACH-6.5-H4	INTRA-ST-SY-MACH-6.5-H7
Art-No.	ZFX05002055	ZFX05002012	ZFX05002013

Restaurations unitaires / Barres et bridges transvissés

	Base titane antirotationnelle		***Base titane rotationnelle***	
	Regular Design, vis incluse	*Small Design, vis incluse*	*Regular Design, vis incluse*	*Small Design, vis incluse*
ø 3,5 mm	TI-Base-ST-SY-TBLO-3.5	S-TI-Base-ST-SY-TBLO-3.5	–	S-TI-Base-ST-SY-TBUL-3.5
Art-No.	ZFX11000737	ZFX11001152	–	ZFX11000740
ø 4,8 mm	TI-Base-ST-SY-TBLO-4.8	–	TI-Base-ST-SY-TBUL-4.8	–
Art-No.	ZFX11000738	–	ZFX11000741	–
ø 6,5 mm	TI-Base-ST-SY-TBLO-6.5	–	TI-Base-ST-SY-TBUL-6.5	–
Art-No.	ZFX11000739	–	ZFX11000742	–

*angle max. possible du canal de vis

Accessoires

	Pre-Abutment Blank *vis incluse*	Vis standard		Analogue
			$\vec{T}$ couple de serrage	BOITE DE 2
ø 3,5 mm	–	ST-SY-SCTI-3.5	35 Ncm	MC-Analog-ST-SY-3.5
Art-No.	–	ZFX09000648		ZFX15002149
ø 4,8 mm	Pre-Abutment Blank	ST-SY-SCTI-4.8-6.5	35 Ncm	MC-Analog-ST-SY-4.8
Art-No.	ZFX18000120	ZFX09000649		ZFX15002150
ø 6,5 mm	Pre-Abutment Blank	ST-SY-SCTI-4.8-6.5	35 Ncm	MC-Analog-ST-SY-6.5
Art-No.	ZFX18000130	ZFX09000649		ZFX15002151

Accessoires de composants pour prothèse vissée

	Vis standard ≤ 25°*		Vis Hexalobulaire
		$\vec{T}$ couple de serrage	
ø 3,5 mm	ST-SY-SCTI-3.5	35 Ncm	–
Art-No.	ZFX09000648		–
ø 4,8 mm	ST-SY-SCTI-4.8-6.5	35 Ncm	–
Art-No.	ZFX09000649		–
ø 6,5 mm	ST-SY-SCTI-4.8-6.5	35 Ncm	–
Art-No.	ZFX09000649		–

Tournevis pour rattrapage d'axe

	Vis standard	Vis Hexalobulaire	Scanbody
ø 3,5 mm	EIGER	–	FUJI
ø 4,8 mm	EIGER	–	FUJI
ø 6,5 mm	EIGER	–	FUJI

Informations relatives à la commande de tournevis à partir de la page 8

Type ST-SY-CE
compatible avec les systèmes d'implants SynOcta® Cementable de Straumann Institut

Scanbodies

	Desktop Scanbody *vis incluse*	IOS Scanbody H4 *vis incluse*	IOS Scanbody H7 *vis incluse*
	BOITE DE 2	BOITE DE 2	BOITE DE 2
ø 4,8 mm	EVO-ST-SY-MACH-4.8	INTRA-ST-SY-MACH-4.8-H4	INTRA-ST-SY-MACH-4.8-H7
Art-No.	ZFX05002054	ZFX05002010	ZFX05002011
ø 6,5 mm	EVO-ST-SY-MACH-6.5	INTRA-ST-SY-MACH-6.5-H4	INTRA-ST-SY-MACH-6.5-H7
Art-No.	ZFX05002055	ZFX05002012	ZFX05002013

Accessoires de composants pour prothèse vissée

	Pre-Abutment Blank	Vis standard		Analogue
		≤ 25°*		BOITE DE 2
			$\vec{T}$ couple de serrage	
ø 4,8 mm	–	ST-SY-CE-SCTI-4.8-6.5	15 Ncm	MC-Analog-ST-SY-4.8
Art-No.	–	ZFX09002325		ZFX15002150
ø 6,5 mm	–	ST-SY-CE-SCTI-4.8-6.5	15 Ncm	MC-Analog-ST-SY-6.5
Art-No.	–	ZFX09002325		ZFX15002151

Tournevis pour rattrapage d'axe

	Vis standard	Vis Hexalobulaire	Scanbody
ø 4,8 mm	EIGER	–	FUJI
ø 6,5 mm	EIGER	–	FUJI

Informations relatives à la commande de tournevis à partir de la page 8

*angle max. possible du canal de vis

Type SW-GL
compatible avec les systèmes d'implants Global® de Sweden & Martina

Scanbodies

	Desktop Scanbody *vis incluse*	***IOS Scanbody H4*** *vis incluse*	***IOS Scanbody H7*** *vis incluse*
	BOITE DE 2	BOITE DE 2	BOITE DE 2
ø 3,8 mm	EVO-SW-GL-MACH-3.8	INTRA-SW-GL-MACH-3.8-H4	INTRA-SW-GL-MACH-3.8-H7
Art-No.	ZFX05002261	ZFX05001124	ZFX05001125
ø 4,3 mm	EVO-SW-GL-MACH-4.3	INTRA-SW-GL-MACH-4.3-H4	INTRA-SW-GL-MACH-4.3-H7
Art-No.	ZFX05002262	ZFX05001126	ZFX05001127
ø 4,8 mm	EVO-SW-GL-MACH-4.8	INTRA-SW-GL-MACH-4.8-H4	INTRA-SW-GL-MACH-4.8-H7
Art-No.	ZFX05002263	ZFX05001128	ZFX05001129
ø 5,5 mm	EVO-SW-GL-MACH-5.5	INTRA-SW-GL-MACH-5.5-H4	INTRA-SW-GL-MACH-5.5-H7
Art-No.	ZFX05002264	ZFX05001130	ZFX05001131

Accessoires

	Pre-Abutment Blank	***Vis standard***	***Analogue***
			BOITE DE 2
ø 3,8 mm	–	–	MC-Analog-SW-GL-3.8
Art-No.	–	–	ZFX15002315
ø 4,3 mm	–	–	MC-Analog-SW-GL-4.3
Art-No.	–	–	ZFX15002316
ø 4,8 mm	–	–	MC-Analog-SW-GL-4.8
Art-No.	–	–	ZFX15002317
ø 5,5 mm	–	–	MC-Analog-SW-GL-5.5
Art-No.	–	–	ZFX15002318

Tournevis pour rattrapage d'axe

	Vis standard	***Vis Hexalobulaire***	***Scanbody***
ø 3,8 mm	FUJI	–	FUJI
ø 4,3 mm	FUJI	–	FUJI
ø 4,8 mm	FUJI	–	FUJI
ø 5,5 mm	FUJI	–	FUJI

Informations relatives à la commande de tournevis à partir de la page 8

*angle max. possible du canal de vis

Type SW-OU
compatible avec les systèmes d'implants Outlink2® de Sweden & Martina

Scanbodies

	Desktop Scanbody *vis incluse*	IOS Scanbody H4 *vis incluse*	IOS Scanbody H7 *vis incluse*
	BOITE DE 2	BOITE DE 2	BOITE DE 2
ø 3,3 mm	EVO-SW-OU-MACH-3.3	INTRA-SW-OU-MACH-3.3-H4	INTRA-SW-OU-MACH-3.3-H7
Art-No.	ZFX05002265	ZFX05001142	ZFX05001143
ø 4,1 mm	EVO-SW-OU-SP-MACH-4.1	INTRA-SW-OU-SP-MACH-4.1-H4	INTRA-SW-OU-SP-MACH-4.1-H7
Art-No.	ZFX05002266	ZFX05001146	ZFX05001147
ø 3,75/4,1 mm	EVO-SW-OU-MACH-3.75-4.1	INTRA-SW-OU-MACH-3.75-4.1-H4	INTRA-SW-OU-MACH-3.75-4.1-H7
Art-No.	ZFX05002267	ZFX05001144	ZFX05001145
ø 5,0 mm	EVO-SW-OU-MACH-5.0	INTRA-SW-OU-MACH-5.0-H4	INTRA-SW-OU-MACH-5.0-H7
Art-No.	ZFX05002268	ZFX05001148	ZFX05001149

Accessoires

	Pre-Abutment Blank	Vis standard	Analogue
			BOITE DE 2
ø 3,3 mm	–	–	MC-Analog-SW-OU-3.3
Art-No.	–	–	ZFX15002319
ø 4,1 mm	–	–	MC-Analog-SW-OU-SP-4.1
Art-No.	–	–	ZFX15002320
ø 3,75/4,1 mm	–	–	MC-Analog-SW-OU-3.75-4.1
Art-No.	–	–	ZFX15002321
ø 5,0 mm	–	–	MC-Analog-SW-OU-5.0
Art-No.	–	–	ZFX15002322

Tournevis pour rattrapage d'axe

	Vis standard	Vis Hexalobulaire	Scanbody
ø 3,3 mm	FUJI	–	FUJI
ø 4,1 mm	FUJI	–	FUJI
ø 3,75/4,1 mm	FUJI	–	FUJI
ø 5,0 mm	FUJI	–	FUJI

Informations relatives à la commande de tournevis à partir de la page 8

Type SW-PR
compatible avec les systèmes d'implants Premium Kohno® de Sweden & Martina

Scanbodies

	Desktop Scanbody *vis incluse*	***IOS Scanbody H4*** *vis incluse*	***IOS Scanbody H7*** *vis incluse*
	BOITE DE 2	BOITE DE 2	BOITE DE 2
ø 3,3 mm	EVO-SW-PR-MACH-3.3	INTRA-SW-PR-MACH-3.3-H4	INTRA-SW-PR-MACH-3.3-H7
Art-No.	ZFX05002251	ZFX05001114	ZFX05001115
ø 3,8 mm	EVO-SW-PR-MACH-3.8	INTRA-SW-PR-MACH-3.8-H4	INTRA-SW-PR-MACH-3.8-H7
Art-No.	ZFX05002252	ZFX05001116	ZFX05001117
ø 4,25 mm	EVO-SW-PR-MACH-4.25	INTRA-SW-PR-MACH-4.25-H4	INTRA-SW-PR-MACH-4.25-H7
Art-No.	ZFX05002253	ZFX05001118	ZFX05001119
ø 5,0 mm	EVO-SW-PR-MACH-5.0	INTRA-SW-PR-MACH-5.0-H4	INTRA-SW-PR-MACH-5.0-H7
Art-No.	ZFX05002254	ZFX05001120	ZFX05001121
ø 6,0 mm	EVO-SW-PR-MACH-6.0	INTRA-SW-PR-MACH-6.0-H4	INTRA-SW-PR-MACH-6.0-H7
Art-No.	ZFX05002255	ZFX05001122	ZFX05001123

Accessoires

	Pre-Abutment Blank	***Vis standard***	***Analogue***
			BOITE DE 2
ø 3,3 mm	–	–	MC-Analog-SW-PR-3.3
Art-No.	–	–	ZFX15002310
ø 3,8 mm	–	–	MC-Analog-SW-PR-3.8
Art-No.	–	–	ZFX15002311
ø 4,25 mm	–	–	MC-Analog-SW-PR-4.25
Art-No.	–	–	ZFX15002312
ø 5,0 mm	–	–	MC-Analog-SW-PR-5.0
Art-No.	–	–	ZFX15002313
ø 6,0 mm	–	–	MC-Analog-SW-PR-6.0
Art-No.	–	–	ZFX15002314

*angle max. possible du canal de vis

Tournevis pour rattrapage d'axe

	Vis standard	*Vis Hexalobulaire*	*Scanbody*
ø 3,3 mm	FUJI	–	FUJI
ø 3,8 mm	FUJI	–	FUJI
ø 4,25 mm	FUJI	–	FUJI
ø 5,0 mm	FUJI	–	FUJI
ø 6,0 mm	FUJI	–	FUJI

Informations relatives à la commande de tournevis à partir de la page 8

Type TH-SP
compatible avec les systèmes d'implants Medical SPI® de Thommen

Scanbodies

	Desktop Scanbody *vis incluse*	IOS Scanbody H4 *vis incluse*	IOS Scanbody H7 *vis incluse*
	BOITE DE 2	BOITE DE 2	BOITE DE 2
ø 3,5 mm	EVO-TH-SP-MACH-3.5	INTRA-TH-SP-MACH-3.5-H4	INTRA-TH-SP-MACH-3.5-H7
Art-No.	ZFX05002246	ZFX05001104	ZFX05001105
ø 4,0 mm	EVO-TH-SP-MACH-4.0	INTRA-TH-SP-MACH-4.0-H4	INTRA-TH-SP-MACH-4.0-H7
Art-No.	ZFX05002247	ZFX05001106	ZFX05001107
ø 4,5 mm	EVO-TH-SP-MACH-4.5	INTRA-TH-SP-MACH-4.5-H4	INTRA-TH-SP-MACH-4.5-H7
Art-No.	ZFX05002248	ZFX05001108	ZFX05001109
ø 5,0 mm	EVO-TH-SP-MACH-5.0	INTRA-TH-SP-MACH-5.0-H4	INTRA-TH-SP-MACH-5.0-H7
Art-No.	ZFX05002249	ZFX05001110	ZFX05001111
ø 6,0 mm	EVO-TH-SP-MACH-6.0	INTRA-TH-SP-MACH-6.0-H4	INTRA-TH-SP-MACH-6.0-H7
Art-No.	ZFX05002250	ZFX05001112	ZFX05001113

Accessoires

	Pre-Abutment Blank	Vis standard	Analogue
			BOITE DE 2
ø 3,5 mm	–	–	MC-Analog-TH-SP-3.5
Art-No.	–	–	ZFX15002284
ø 4,0 mm	–	–	MC-Analog-TH-SP-4.0
Art-No.	–	–	ZFX15002285
ø 4,5 mm	–	–	MC-Analog-TH-SP-4.5
Art-No.	–	–	ZFX15002286
ø 5,0 mm	–	–	MC-Analog-TH-SP-5.0
Art-No.	–	–	ZFX15002287
ø 6,0 mm	–	–	MC-Analog-TH-SP-6.0
Art-No.	–	–	ZFX15002288

*angle max. possible du canal de vis

** Prothèse à vissage direct ; aucune angulation possible

Accessoires de composants pour prothèse vissée

	Vis standard*		Vis Hexalobulaire	
	0°*	$\vec{T}$ couple de serrage	≤ 25°*	$\vec{T}$ couple de serrage
ø 3,5 mm	TH-SP-SCTI-3.5	15 Ncm	TI-Screw-TH-SP-3.5	15 Ncm
Art-No.	ZFX09002251		ZFX09-TH-SP-35	
ø 4,0 mm	TH-SP-SCTI-4.0-6.0	25 Ncm	TI-Screw-TH-SP-4.0-5.0	25 Ncm
Art-No.	ZFX09002250		ZFX09-TH-SP-4050	
ø 4,5 mm	TH-SP-SCTI-4.0-6.0	25 Ncm	TI-Screw-TH-SP-4.0-5.0	25 Ncm
Art-No.	ZFX09002250		ZFX09-TH-SP-4050	
ø 5,0 mm	TH-SP-SCTI-4.0-6.0	25 Ncm	TI-Screw-TH-SP-4.0-5.0	25 Ncm
Art-No.	ZFX09002250		ZFX09-TH-SP-4050	
ø 6,0 mm	TH-SP-SCTI-4.0-6.0	25 Ncm	–	
Art-No.	ZFX09002250		–	

Tournevis pour rattrapage d'axe

	Vis standard**	Vis Hexalobulaire	Scanbody
ø 3,5 mm	–	MERU	FUJI
ø 4,0 mm	–	MERU	FUJI
ø 4,5 mm	–	MERU	FUJI
ø 5,0 mm	–	MERU	FUJI
ø 6,0 mm	–	MERU	FUJI

Informations relatives à la commande de tournevis à partir de la page 8

COMMANDEZ SUR

order@zfx-dental.com

Zfx GmbH
Kopernikusstraße 15
85221 Dachau, Deutschland
Tel. +49 81 31 33 244 - 0
Fax +49 81 31 33 244 - 10
order@zfx-dental.com

A COMPANY OF ZimVie

1083FR REV. 06/23 ©2023 Zfx GmbH. Toutes les offres peuvent être sujettes à des modifications en cours d'année.