Zfx™ Componenti protesiche implantari

Catalogo Prodotti

A COMPANY OF ZimVie

Collegarsi!

Per una essibilità ancora maggiore.
Scarica ora la libreria Zfx gratis!

exocad

dental wings

3shape

CONNESSIONE AL
SERVER DIRETTA

3shape
Aggiornamento software
Compatibile con la più recente libreria di impianti
Zimmer Biomet / Zfx con Camlog, Dentsply Implants,
Megagen, Nobel Biocare, Straumann, Zimmer Biomet …

Zfx

Zfx

Scarica subito le biblioteche Zfx gratuitamente:
www.zfx-dental.com

Índice
& Leyenda

Zimmer Biomet Conical® 12
Zimmer Biomet Certain® 14
Zimmer Biomet External Hex® 16
Zimmer Biomet Eztetic Implant® 18
Zimmer Biomet IOL® 20
Zimmer Biomet Low Profile® 21
Zimmer Biomet Shoulder Abutment® 22
Zimmer Biomet SwissPlus® 24
Zimmer Biomet Tapered Screw-Vent® 26
Zimmer Biomet Tapered Abutment® 28

Anthogyr Axiom® 29
Anthogyr Multi Unit® 29

Biotech Dental Conical abutment® 30
Biotech Dental Kontact® 30

BioHorizons Internal® 31
BioHorizons Multi-Unit® 32

Bredent SKY uni.cone® / SKY fast and fixed® 33
Bredent SKY® 34

Camlog Screw-Line® 36
Camlog VARIO SR® 38

Dentium Superline & Implantium® 39
Dentium Screw Abutment® 39

Dentsply Implants (Astratech) EV® 40
Dentsply Implants Frialit-Xive® 42
Dentsply Implants Multi-Purpose® 44
Dentsply Implants Osseospeed® 46
Dentsply Implants (Astratech) UniAbutment® 48

Global D. Angled conical® 50
Global D. In-Kone 50
Global D. Straight conical® 51
Global D. Twinkon® 51

Megagen AnyOne® 52
Megagen AnyRidge® 53
Megagen EZ Plus® 54
Megagen Multi-Unit Abutment® 56
Megagen Rescue Internal® 58

Microdent Trylogic® 60

MIS Internal Hex® 61
MIS Multi-Unit® 62

Nobel Biocare Active® 64
Nobel Biocare Brånemark® 66
Nobel Biocare Multi-unit® 68
Nobel Biocare Replace® 70

Osstem GS & TS System® 72

P-I Amplified® 74
P-I Conical Abutment® 75
P-I External Hexagon® 76
P-I Morse Taper® 77

Serf Multi DIE® 78
Serf MUA TR WD® 79

Straumann Institut Bone Level® 80
Straumann Institut Multi-Base® 82
Straumann Institut NNC® 83
Straumann Institut Octa® (External Octagon) 84
Straumann Institut Screw-retained® 85
Straumann Institut SynOcta® 86
Straumann Institut SynOcta® Cementable 88

Sweden & Martina Global® 90
Sweden & Martina Outlink2® 91
Sweden & Martina Premium Kohno® 92

Thommen Medical SPI® 94

Ø Diametro

- 3,0 – 3,9 mm
- 4,0 – 4,9 mm
- 5,0 – 5,9 mm
- 6,0 – 6,9 mm

$\vec{M}$ Momento torcente — Momento torcente per Viten

Nota:
Le raffigurazioni dei componenti possono variare rispetto agli originali. Le informazioni si riferiscono all'impiego della geometria e non esclusivamente alla base in titanio.

Fabbricante/ Sistemi implantari	Scanbody per desktop	Scanbody IOS	Basi di titanio con protezione antirotazione	Basi di titanio senza protezione antirotazione	Blank pre-abutment	Analogo di modello
Zimmer Biomet						
Conical®	✓	✓		✓		✓
Certain®	✓	✓	✓	✓	✓	✓
External Hex®	✓	✓	✓	✓	✓	✓
Eztetic Implant®	✓				✓	✓
IOL®	✓	✓		✓		✓
Low Profile®	✓	✓		✓		✓
Shoulder Abutment®	✓	✓		✓		✓
SwissPlus®	✓	✓	✓	✓		✓
Tapered Screw-Vent®	✓	✓	✓	✓	✓	✓
Tapered Abutment®	✓	✓		✓		✓
Anthogyr						
Axiom®	✓					
Multi Unit®	✓					
Biotech Dental						
Conical abutment®	✓					
Kontact®	✓					
BioHorizons						
Internal®	✓	✓				✓
Multi-Unit®	✓	✓				
Bredent						
SKY uni.cone® / SKY fast and fixed®	✓	✓		✓		✓
SKY®	✓	✓	✓	✓		✓
Camlog						
Screw-Line®	✓	✓		✓		✓
VARIO SR®	✓	✓	✓			✓
Dentium						
Superline & Implantium®	✓					
Screw Abutment®	✓	✓				
Dentsply Implants						
EV®	✓				✓	
Frialit-Xive®	✓	✓	✓	✓	✓	✓
Multi-Purpose®	✓	✓		✓		✓
Ossesospeed®	✓	✓	✓	✓		✓
UniAbutment®	✓	✓		✓		✓
Global D.						
Angled conical®	✓					
In-Kone	✓					
Straight conical®	✓					
Twinkon®	✓					

Per tutti i sistemi elencati sono disponibili librerie per RealCAD, Exocad, 3Shape e DentalWings.

Fabbricante/ Sistemi implantari	Scanbody per desktop	Scanbody IOS	Basi di titanio con protezione antirotazione	Basi di titanio senza protezione antirotazione	Blank pre-abutment	Analogo di modello
Megagen						
AnyOne®	✓	✓				
AnyRidge®	✓	✓	✓			✓
EZ Plus®	✓	✓	✓	✓		✓
Multi-Unit Abutment®	✓	✓				
Rescue Internal®	✓	✓	✓	✓		✓
Microdent						
Trylogic®	✓	✓				
MIS						
Internal Hex®	✓	✓				✓
Multi-Unit®	✓					
Nobel Biocare						
Active®	✓	✓	✓	✓	✓	✓
Brånemark®	✓	✓	✓	✓	✓	✓
Multi-unit®	✓	✓		✓		✓
Replace®	✓	✓	✓	✓	✓	✓
Osstem						
GS & TS System®	✓	✓	✓	✓		✓
P-I						
Amplified®	✓	✓				✓
Conical Abutment®	✓	✓				✓
External Hexagon®	✓	✓				✓
Morse Taper®	✓	✓				✓
Serf						
Multi DIE®	✓					
MUA TR WD®	✓					
Straumann Institut						
Bone Level®	✓	✓	✓	✓	✓	✓
Multi-Base®	✓	✓		✓		✓
Narrow Neck®	✓					
Octa® (External Octagon)	✓					
Screw-retained®	✓	✓				
SynOcta®	✓	✓	✓	✓	✓	✓
SynOcta® Cementable	✓	✓				✓
Sweden & Martina						
Global®	✓	✓				✓
Outlink 2®	✓	✓				✓
Premium Kohno®	✓	✓				✓
Thommen Medical						
SPI®	✓	✓				✓

I valori possono differire. Per i dati attuali consultare le schede dei dati sulla sicurezza su www.zfx-dental.com

Basi in titanio Zfx

Le Ti-basi Zfx esistono in diverse versioni e garantiscono un collegamento sempre ottimale tra impianto e abutment. Le basi in titanio con protezione antirotazione sono consigliate per singoli elementi. Le basi in titanio senza protezione antirotazione sono preferibili per ricostruzioni con più elementi. Le Ti-basi vengono fornite con viti in titanio.

Sistema aperto con possibilità illimitate
Per la realizzazione digitale di denti sostitutivi, Zfx / Zimmer Biomet si avvalgono di una connessione aperta. Ogni fase di lavoro, dalla scansione alla produzione, consente l'integrazione di terzi fornitori o sistemi partner. Gli utilizzatori di 3Shape, Exocad e Dental Wings possono scaricare la libreria impianto di Zfx e utilizzare gratuitamente tutti i componenti di progettazione.

3shape
exocad
dental wings

GRATIS!
Biblioteche Zfx per ricostruzioni da scaricare gratuitamente
www.zfx-dental.com

FREE DOWNLOAD
Scarica ora gratuitamente le biblioteche Zfx per ricostruzioni: www.zfx-dental.com

Regular & Small Design

Realizzazione del profilo ideale di emergenza
Gli impianti dentali sono diventati un'opzione diffusa per le ricostruzioni, rivoluzionando la prassi odontoiatrica per la migliore conservazione possibile della dentatura dei pazienti. L'obiettivo finale di un impianto sono sia la funzionalità sia l'estetica.

Il profilo di emergenza riveste un ruolo determinante nella realizzazione di corone dall'aspetto sano e naturale montate su impianti. La posizione e la forma definitiva del profilo del dente a contatto con la gengiva e della pressione esercitata sui tessuti può essere influenzata dalla variazione del contorno del profilo di emergenza.

Un'estetica ottimale può essere ottenuta utilizzando il profilo d'emergenza per ripristinare l'altezza e la forma dei tessuti molli pericoronali. Grazie alla predisposizione di un rapporto stabile e sano tra abutment e tessuto è possibile ottenere risultati di successo a lungo termine.

Interfacce per impianti in titanio "Small Series"
Con la „Small Serie" Zfx propone un'interfaccia in titanio che consente di creare un profilo di emergenza individuale con diametro ridotto del livello d'impianto. Anche l'altezza della piattaforma su cui è cementata la ricostruzione definitiva è stata abbassata e pertanto il bordo di metallo è più sottile alla base dell'abutment. Per mezzo di ombreggiature esso si è molto ridotto e pertanto è possibile realizzare un abutment esteticamente sovrapposto.

Le interfacce "Small Serie" sono adatte a tutte le indicazioni e garantiscono la versatilità necessaria in situazioni di urgenza per il design generale di una ricostruzione di abutment con impianto. Sono particolarmente utili in caso di biotipi con tessuti molli sottili e profili dei tessuti ridotti e fibrosi oppure in casi di posizioni degli impianti in cui è tradizionalmente difficile ottenere risultati ideali.

Le interfacce in titanio "Regular Serie" sono sempre disponibili. Sono utilizzate per tessuti molli più spessi in cui serve una maggiore pressione sui tessuti molli mediante un profilo di emergenza ampliato per sagomare e contornare il tessuto molle circostante.

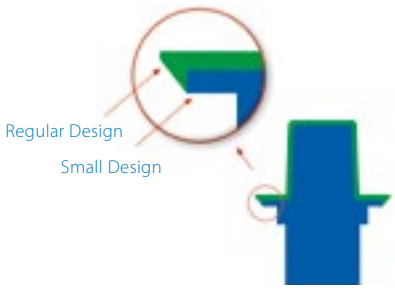

Due diversi design offrono maggiori possibilità a dentisti e pazienti

Regular Design-Series

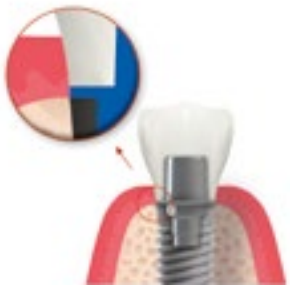

Small Design-Series

Scanbody Zfx

Scanbody Zfx per desktop
La scansione è la base di ogni ricostruzione realizzata a livello digitale. Gli scanbody garantiscono la massima accuratezza di scansione. Gli scanbody per desktop, composti da due parti per utilizzo multiplo, sono dotati di un sistema di codici innovativo per il riconoscimento automatico del tipo di impianto e per impedire errori applicativi. Grazie all'elevata accuratezza ottenuta con l'impiego del materiale PEEK, gli scanbody sono adatti anche alla scansione di ponti per impianti. Tutti gli scanbody Zfx per desktop hanno una vite integrata, per la quale deve essere utilizzata una chiave dinamometrica appositamente progettata . Per le viti integrate non può essere utilizzata la chiave originale del sistema per impianti. Gli scanbody per desktop sono disponibili in diversi diametri. Gli odontoiatri e i laboratori che lavorano con Zfx Evolution Workflow automatico devono considerare che per ogni sistema di impianto sono necessari tutti i diametri.

La **chiave dinamometrica** viene usata per serrare gli scanbody per desktop Zfx. Serve inoltre da chiave universale (con una larghezza di 1,25 mm) ed ha un giunto di slittamento che garantisce una coppia di serraggio uguale per ogni match holder. Art. n.: ZFX02002067

Chiave dinamometrica per scanbody per desktop Zfx, art. n.: ZFX02002067

Scanbody Zfx IOS
Gli scanbody IOS son disponibili in 2 diverse altezze (H4 – 4 mm o H7 – 7 mm) per un migliore adattamento alla profondità e all'altezza delle gengive dei pazienti. Lo scanbody H7 ha un livello supplementare per impedire di confondere le due altezze nel design mediante software CAD. In tutti gli scanbody IOS Zfx è integrata una vite con esagono di 1,25 mm.

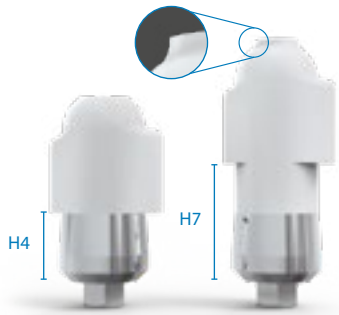

Inserti di cacciavite per scanbody per desktop Zfx e scanbody IOS Zfx
Il cacciavite esagonale nella versione **FUJI** è compatibile con tutti gli scanbody Zfx. Le tre diverse lunghezze consentono il miglior impiego possibile per fissare gli scanbody al paziente o in laboratorio. Per maggiori informazioni consultare pagina 9.

FUJI (L 21 mm) art. n.: ZFX02HD12721
FUJI (L 28 mm) art. n.: ZFX02HD12728
FUJI (L 36 mm) art. n.: ZFX02HD12736

Modelli analogici Zfx

I modelli analogici sono utilizzati per modelli realizzati mediante il sistema Zfx Digital intraModel. I perni di arresto inseriti lateralmente garantiscono il posizionamento esatto dell'analogo nel modello. TI modelli analogici possono anche essere implementati in un modello di gesso mediante impronta, come solitamente avviene.

Il sistema Zfx Digital intraModel consente la produzione supportata da computer dei modelli fisici sulla base di scansioni intraorali.

Blank pre-fresati Zfx per abutment

Tutti i blank pre-fresati Zfx per abutment offrono la possibilità d realizzare abutment individuali in titanio nel proprio laboratorio a prezzi contenuti e in tempi ridotti.

Questi sono compatibili con numerosi sistemi CAM (exocad, dental wings, 3shape, …) e si possono lavorare con tutte le macchine CAM aperte (Zfx, imes-icore, Sirona, vhf, Datron e molte altre).

Il supporto per blank pre-fresati Zfx per abutment consente di gestire e abbinare fino a 12 blocchi.

I blank pre-fresati Zfx per abutment sono compatibili con supporti Medentika PreFace® per abutment*. (Necessario aggiornamento CAM!)

Inserti di cacciavite Zfx

Gli inserti di cacciavite esagonali / esalobati Zfx hanno un gambo ISOFIX conforme allo standard ISO-1797. L'impiego del cacciavite è convalidato per l'uso in laboratorio e su pazienti negli studi dentistici. Gli inserti si possono fissare direttamente in manipoli / contrangoli oppure servendosi di adattatori che consentono il fissaggio di gambi conforme a ISO-1797.

I cacciavite sono disponibili in tre diverse lunghezze (21, 28 e 36 mm). I cacciavite corrispondenti ai vari sistemi sono elencati alle pagine seguenti dei componenti.

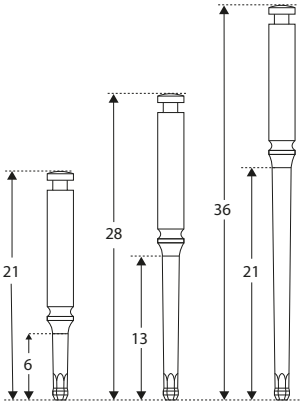

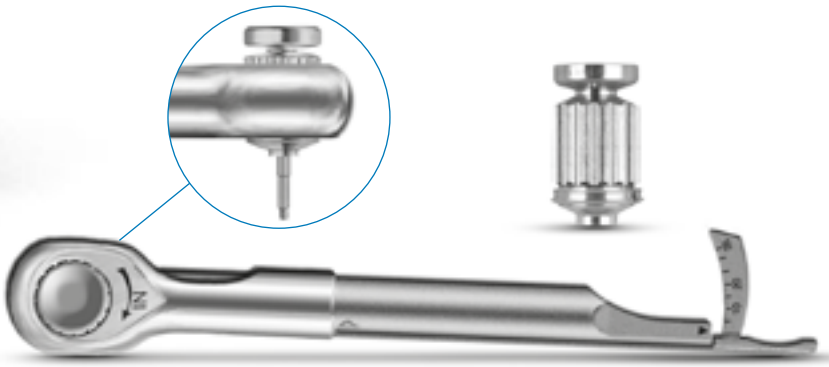

Gli inserti di cacciavite esagonali / esalobati Zfx hanno un gambo ISOFIX conforme allo standard ISO-1797 e sono compatibili con i corrispondenti contrangoli.

Zfx Torque Handstück für ISO-Latch Schäfte
art. n.: ZFX02-TH

Manipolo Zfx Torque per accoppiamento ISO
Il manipolo Zfx Torque è concepito per gambi conformi a ISO-1797. In tal modo si possono posizionare tutti gli inserti di cacciavite esagonali / esalobati Zfx. Il manipolo ha una coppia regolabile in tre step di ca. 2,7 – 10 Ncm ed è quindi ideale per le più svariate esigenze di laboratorio. Gli inserti del cacciavite si possono cambiare in modo facile e veloce premendo un pulsante.

art. n.: ZFX02-TH

Panoramica di tutti gli inserti di cacciavite esagonali / esalobati Zfx

Prodotto	Dimen-sioni	max. angolazione	Max. coppia (Ncm)	Lunghezza (mm)		
				21	28	36
Zfx Hex Screwdriver **EVEREST**	HD 1,00	20°	15		ZFX02HD10028	
Zfx Hex Screwdriver **AORAKI**	HD 1,20	20°	35	ZFX02HD12021	ZFX02HD12028	ZFX02HD12036
Zfx Hex Screwdriver **FUJI**	HD 1,27	20°	40	ZFX02HD12721	ZFX02HD12728	ZFX02HD12736
Zfx Hex Screwdriver **BADILE**	HD 1,30	20°	40	ZFX02HD13321	ZFX02HD13328	ZFX02HD13336
Zfx Hex Screwdriver **DENALI**	HD 1,40	20°	40	ZFX02HD14021	ZFX02HD14028	ZFX02HD14036
Zfx Hex Screwdriver **PISCO**	HD 1,50	20°	40	ZFX02HD15021	ZFX02HD15028	ZFX02HD15036
Zfx Hex Screwdriver **VINSON**	HD 1,60	20°	40	ZFX02HD16021	ZFX02HD16028	ZFX02HD16036
Zfx Hexalobular Screwdriver **EIGER**	HLD 1,54	25°	40	ZFX02HLD15421	ZFX02HLD15428	ZFX02HLD15436
Zfx Hexalobular Screwdriver **JORASSES**	HLD 1,68	25°	40	ZFX02HLD16821	ZFX02HLD16828	ZFX02HLD16836
Zfx Hexalobular Screwdriver **MERU**	HLD 1,80	25°	40	ZFX02HLD18021	ZFX02HLD18028	ZFX02HLD18036

3i-CO Type per il sistema di abutment Zimmer Biomet Conical®

Scanbody

	Scanbody per desktop *incl. vite standard*	***Scanbody IOS H4*** *incl. vite standard*	***Scanbody IOS H7***
	PACCO DOPPIO	PACCO DOPPIO	PACCO DOPPIO
ø 3,4 mm	EVO-3I-CO-MACH-3.4	INTRA-3I-CO-MACH-3.4-H4	–
art. n.:	ZFX05002158	ZFX05001925	–
ø 4,1 mm	EVO-3I-CO-MACH-4.1-5.0	INTRA-3I-CO-MACH-4.1-5.0-H4	–
art. n.:	ZFX05002159	ZFX05001926	–
ø 5,0 mm	EVO-3I-CO-MACH-4.1-5.0	INTRA-3I-CO-MACH-4.1-5.0-H4	–
art. n.:	ZFX05002159	ZFX05001926	–

	Trattamento di singole corone		Trattamento di ponti
	Base in titanio protetta da rotazione per singole corone		***Base in titanio non protetta da rotazione per ponti*** *Small Design, incl. vite standard*
ø 3,4 mm	–	–	S-TI-Base-3I-CO-TBUL-3.4
art. n.:	–	–	ZFX11002086
ø 4,1 mm	–	–	S-TI-Base-3I-CO-TBUL-4.1-5.0
art. n.:	–	–	ZFX11002087
ø 5,0 mm	–	–	S-TI-Base-3I-CO-TBUL-4.1-5.0
art. n.:	–	–	ZFX11002087

*max. möglicher Schraubenkanal-Winkel

Accessori dei componenti

	Pre-Abutment Blank	Vite di ricambio Vite standard		Analoghi Modello
			$\vec{M}$ Momento torcente	PACCO DOPPIO
ø3,4 mm	–	3I-CO-SCTI-3.4-6.0	10 Ncm	MC-Analog-3I-CO-3.4
art. n.:	–	ZFX09001007		ZFX15002289
ø4,1 mm	–	3I-CO-SCTI-3.4-6.0	10 Ncm	MC-Analog-3I-CO-4.1-5.0
art. n.:	–	ZFX09001007		ZFX15002290
ø5,0 mm	–	3I-CO-SCTI-3.4-6.0	10 Ncm	MC-Analog-3I-CO-4.1-5.0
art. n.:	–	ZFX09001007		ZFX15002290

Accessori dei componenti per protesica ad avvitamento diretto

	Vite standard		Vite esalobata	
	≤ 20°*	$\vec{M}$ Momento torcente	≤ 25°*	$\vec{M}$ Momento torcente
ø3,4 mm	3I-CO-SCTI-3.4-6.0	10 Ncm	Zfx Hexalobular Screw 3I-CO, 3I-IO	10 Ncm
art. n.:	ZFX09001007		ZFX09-3I-CO-HL	
ø4,1 mm	3I-CO-SCTI-3.4-6.0	10 Ncm	Zfx Hexalobular Screw 3I-CO, 3I-IO	10 Ncm
art. n.:	ZFX09001007		ZFX09-3I-CO-HL	
ø5,0 mm	3I-CO-SCTI-3.4-6.0	10 Ncm	Zfx Hexalobular Screw 3I-CO, 3I-IO	10 Ncm
art. n.:	ZFX09001007		ZFX09-3I-CO-HL	

Cacciavite

	Vite standard	Vite esalobata	Scanbody
ø3,4 mm	AORAKI	MERU	FUJI
ø4,1 mm	AORAKI	MERU	FUJI
ø5,0 mm	AORAKI	MERU	FUJI

Informazioni per ordinare cacciaviti da pagina 8

3i-CE Type per il sistema di impianti Zimmer Biomet Certain®

Scanbody

	Scanbody per desktop *incl. vite standard*	***Scanbody IOS H4*** *incl. vite standard*	***Scanbody IOS H7*** *incl. vite standard*
	PACCO DOPPIO	PACCO DOPPIO	PACCO DOPPIO
ø 3,4 mm	EVO-3I-CE-MACH-3.4	INTRA-3I-CE-MACH-3.4-H4	INTRA-3I-CE-MACH-3.4-H7
art. n.:	ZFX05002018	ZFX05001942	ZFX05001943
ø 4,1 mm	EVO-3I-CE-MACH-4.1	INTRA-3I-CE-MACH-4.1-H4	INTRA-3I-CE-MACH-4.1-H7
art. n.:	ZFX05002019	ZFX05001944	ZFX05001945
ø 5,0 mm	EVO-3I-CE-MACH-5.0	INTRA-3I-CE-MACH-5.0-H4	INTRA-3I-CE-MACH-5.0-H7
art. n.:	ZFX05002020	ZFX05001946	ZFX05001947
ø 6,0 mm	EVO-3I-CE-MACH-6.0	INTRA-3I-CE-MACH-6.0-H4	INTRA-3I-CE-MACH-6.0-H7
art. n.:	ZFX05002021	ZFX05001948	ZFX05001949

Trattamento di singole corone / Trattamento di ponti

	Base in titanio protetta da rotazione per singole corone		***Base in titanio non protetta da rotazione per ponti***	
	Regular Design, incl. vite standard	*Small Design, incl. vite standard*	*Regular Design, incl. vite standard*	*Small Design, incl. vite standard*
ø 3,4 mm	TI-Base-3I-CE-TBLO-3.4	S-TI-Base-3I-CE-TBLO-3.4	TI-Base-3I-CE-TBUL-3.4	S-TI-Base-3I-CE-TBUL-3.4
art. n.:	ZFX11000668	ZFX11001096	ZFX11000672	ZFX11001100
ø 4,1 mm	TI-Base-3I-CE-TBLO-4.1	S-TI-Base-3I-CE-TBLO-4.1	TI-Base-3I-CE-TBUL-4.1	S-TI-Base-3I-CE-TBUL-4.1
art. n.:	ZFX11000669	ZFX11001097	ZFX11000673	ZFX11001101
ø 5,0 mm	TI-Base-3I-CE-TBLO-5.0	S-TI-Base-3I-CE-TBLO-5.0	TI-Base-3I-CE-TBUL-5.0	S-TI-Base-3I-CE-TBUL-5.0
art. n.:	ZFX11000670	ZFX11001098	ZFX11000674	ZFX11001102
ø 6,0 mm	–	S-TI-Base-3I-CE-TBLO-6.0	–	S-TI-Base-3I-CE-TBUL-6.0
art. n.:	–	ZFX11000671	–	ZFX11000675

*max. möglicher Schraubenkanal-Winkel

Accessori dei componenti

	Pre-Abutment Blank incl. vite standard	Vite di ricambio Vite standard		Analoghi Modello PACCO DOPPIO
			M Momento torcente	
ø3,4 mm	Pre-Abutment Blank	3i-CE-SCTI-3.4-6.0	20 Ncm	MC-Analog-3I-CE-3.4
art. n.:	ZFX18000350	ZFX09000978		ZFX15002116
ø4,1 mm	Pre-Abutment Blank	3i-CE-SCTI-3.4-6.0	20 Ncm	MC-Analog-3I-CE-4.1
art. n.:	ZFX18000360	ZFX09000978		ZFX15002117
ø5,0 mm	Pre-Abutment Blank	3i-CE-SCTI-3.4-6.0	20 Ncm	MC-Analog-3I-CE-5.0
art. n.:	ZFX18000360	ZFX09000978		ZFX15002118
ø6,0 mm	Pre-Abutment Blank	3i-CE-SCTI-3.4-6.0	20 Ncm	MC-Analog-3I-CE-6.0
art. n.:	ZFX18000360	ZFX09000978		ZFX15002119

Accessori dei componenti per protesica ad avvitamento diretto

	Vite standard		Vite ponte standard		Vite esalobata		Vite ponte esalobata	
	≤ 20°*		≤ 20°*		≤ 25°*		≤ 25°*	
		M Momento torcente		M Momento torcente		M Momento torcente		M Momento torcente
ø3,4 mm	3i-CE-SCTI-3.4-6.0	20 Ncm	HL Screw 3I-CE	20 Ncm	HL Screw 3I-CE	20 Ncm	3I-CE	20 Ncm
art. n.:	ZFX09000978		ZFX09-3I-CE-HLE		ZFX09-3I-CE-HLE		ZFX09-3I-CE-HLN	
ø4,1 mm	3i-CE-SCTI-3.4-6.0	20 Ncm	HL Screw 3I-CE	20 Ncm	HL Screw 3I-CE	20 Ncm	3I-CE	20 Ncm
art. n.:	ZFX09000978		ZFX09-3I-CE-HLE		ZFX09-3I-CE-HLE		ZFX09-3I-CE-HLN	
ø5,0 mm	3i-CE-SCTI-3.4-6.0	20 Ncm	HL Screw 3I-CE	20 Ncm	HL Screw 3I-CE	20 Ncm	3I-CE	20 Ncm
art. n.:	ZFX09000978		ZFX09-3I-CE-HLE		ZFX09-3I-CE-HLE		ZFX09-3I-CE-HLN	
ø6,0 mm	3i-CE-SCTI-3.4-6.0	20 Ncm	HL Screw 3I-CE	20 Ncm	HL Screw 3I-CE	20 Ncm	3I-CE	20 Ncm
art. n.:	ZFX09000978		ZFX09-3I-CE-HLE		ZFX09-3I-CE-HLE		ZFX09-3I-CE-HLN	

Cacciavite

	Vite standard	Vite esalobata	Scanbody
ø3,4 mm	AORAKI	MERU	FUJI
ø4,1 mm	AORAKI	MERU	FUJI
ø5,0 mm	AORAKI	MERU	FUJI
ø6,0 mm	AORAKI	MERU	FUJI

Informazioni per ordinare cacciaviti da pagina 8

3i-OS Type per il sistema di impianti Zimmer Biomet External Hex®

Scanbody

	Scanbody per desktop *incl. vite standard*	***Scanbody IOS H4*** *incl. vite standard*	***Scanbody IOS H7*** *incl. vite standard*
	PACCO DOPPIO	PACCO DOPPIO	PACCO DOPPIO
ø 3,4 mm	EVO-3I-OS-MACH-3.4	INTRA-3I-OS-MACH-3.4-H4	INTRA-3I-OS-MACH-3.4-H7
art. n.:	ZFX05002022	ZFX05001950	ZFX05001951
ø 4,1 mm	EVO-3I-OS-MACH-4.1	INTRA-3I-OS-MACH-4.1-H4	INTRA-3I-OS-MACH-4.1-H7
art. n.:	ZFX05002023	ZFX05001952	ZFX05001953
ø 5,0 mm	EVO-3I-OS-MACH-5.0	INTRA-3I-OS-MACH-5.0-H4	INTRA-3I-OS-MACH-5.0-H7
art. n.:	ZFX05002024	ZFX05001954	ZFX05001955
ø 6,0 mm	EVO-3I-OS-MACH-6.0	INTRA-3I-OS-MACH-6.0-H4	INTRA-3I-OS-MACH-6.0-H7
art. n.:	ZFX05002025	ZFX05001956	ZFX05001957

Trattamento di singole corone / Trattamento di ponti

	Base in titanio protetta da rotazione per singole corone		***Base in titanio non protetta da rotazione per ponti***	
	Regular Design, incl. vite standard	*Small Design, incl. vite standard*	*Regular Design, incl. vite standard*	*Small Design, incl. vite standard*
ø 3,4 mm	TI-Base-3I-OS-TBLO-3.4	S-TI-Base-3I-OS-TBLO-3.4	–	S-TI-Base-3I-OS-TBUL-3.4
art. n.:	ZFX11000676	ZFX11001104	–	ZFX11000680
ø 4,1 mm	TI-Base-3I-OS-TBLO-4.1	S-TI-Base-3I-OS-TBLO-4.1	–	S-TI-Base-3I-OS-TBUL-4.1
art. n.:	ZFX11000677	ZFX11001105	–	ZFX11000681
ø 5,0 mm	TI-Base-3I-OS-TBLO-5.0	S-TI-Base-3I-OS-TBLO-5.0	–	S-TI-Base-3I-OS-TBUL--5.0
art. n.:	ZFX11000678	ZFX11001106	–	ZFX11000682
ø 6,0 mm	–	S-TI-Base-3I-OS-TBLO-6.0	–	S-TI-Base-3I-OS-TBUL-6.0
art. n.:	–	ZFX11000679	–	ZFX11000683

*max. möglicher Schraubenkanal-Winkel

Accessori dei componenti

	Pre-Abutment Blank *incl. vite standard*	Vite di ricambio *Vite standard*		Analoghi Modello PACCO DOPPIO
			$\vec{M}$ Momento torcente	
ø3,4 mm	Pre-Abutment Blank	3i-OS-SCTI-3.4-6.0	20 Ncm	MC-Analog-3I-OS-3.4
art. n.:	ZFX18000370	ZFX09000979		ZFX15002120
ø4,1 mm	Pre-Abutment Blank	3i-OS-SCTI-3.4-6.0	20 Ncm	MC-Analog-3I-OS-4.1
art. n.:	ZFX18000380	ZFX09000979		ZFX15002121
ø5,0 mm	Pre-Abutment Blank	3i-OS-SCTI-3.4-6.0	20 Ncm	MC-Analog-3I-OS-5.0
art. n.:	ZFX18000380	ZFX09000979		ZFX15002122
ø6,0 mm	Pre-Abutment Blank	3i-OS-SCTI-3.4-6.0	20 Ncm	MC-Analog-3I-OS-6.0
art. n.:	ZFX18000380	ZFX09000979		ZFX15002123

Accessori dei componenti per protesica ad avvitamento diretto

	Vite standard ≤ 20°*		Vite esalobata ≤ 25°*	
		$\vec{M}$ Momento torcente		$\vec{M}$ Momento torcente
ø3,4 mm	3i-OS-SCTI-3.4-6.0	20 Ncm	Zfx Hexalobular Screw 3I-OS	20 Ncm
art. n.:	ZFX09000979		ZFX09-3I-OS-HL	
ø4,1 mm	3i-OS-SCTI-3.4-6.0	20 Ncm	Zfx Hexalobular Screw 3I-OS	20 Ncm
art. n.:	ZFX09000979		ZFX09-3I-OS-HL	
ø5,0 mm	3i-OS-SCTI-3.4-6.0	20 Ncm	Zfx Hexalobular Screw 3I-OS	20 Ncm
art. n.:	ZFX09000979		ZFX09-3I-OS-HL	
ø6,0 mm	3i-OS-SCTI-3.4-6.0	20 Ncm	Zfx Hexalobular Screw 3I-OS	20 Ncm
art. n.:	ZFX09000979		ZFX09-3I-OS-HL	

Cacciavite

	Vite standard	Vite esalobata	Scanbody
ø3,4 mm	AORAKI	MERU	FUJI
ø4,1 mm	AORAKI	MERU	FUJI
ø5,0 mm	AORAKI	MERU	FUJI
ø6,0 mm	AORAKI	MERU	FUJI

Informazioni per ordinare cacciaviti da pagina 8

ZI-EZ Type per il sistema di impianti Zimmer Biomet Eztetic Implant®

Scanbody

	Scanbody per desktop *incl. vite standard*	***Scanbody IOS H4***	***Scanbody IOS H7***
	PACCO DOPPIO		
ø3,4 mm	EVO-ZI-EZ-MACH-2.9	–	–
art. n.:	ZFX05002270	–	–

Accessori dei componenti

	Pre-Abutment Blank *incl. vite standard*	***Vite di ricambio*** *Vite standard*		***Analoghi Modello***
		$\vec{M}$ *Momento torcente*		PACCO DOPPIO
ø3,4 mm	Pre-Abutment Blank	ZI-EZ-SCTI-2.9	30 Ncm	–
art. n.:	ZFX18000420	ZFX09002400		–

*max. möglicher Schraubenkanal-Winkel

Accessori dei componenti per protesica ad avvitamento diretto

	Vite standard		Vite esalobata	
	≤ 20°*	$\vec{M}$ Momento torcente	≤ 25°*	$\vec{M}$ Momento torcente
ø3,4 mm	ZI-EZ-SCTI-2.9	30 Ncm	Hexalobular Screw ZI-EZ	30 Ncm
art. n.:	ZFX09002400		ZFX09-ZI-EZ-HL	

Cacciavite

	Vite standard	Vite esalobata	Scanbody
ø3,4 mm	AORAKI	MERU	FUJI

Informazioni per ordinare cacciaviti da pagina 8

3i-IO Type per il sistema di abutment Zimmer Biomet IOL®

Scanbody / Trattamento di ponti

	Scanbody per desktop *incl. vite standard*	Scanbody IOS H4 *incl. vite standard*	Base in titanio non protetta da rotazione per ponti *Small Design, incl. vite standard*
	PACCO DOPPIO	PACCO DOPPIO	
ø 4,5 mm	EVO-3I-IO-MACH-4.5	INTRA-3I-IO-MACH-4.5-H4	S-TI-Base-3I-IO-TBUL-4.5
art. n.:	ZFX05002161	ZFX05001927	ZFX11002089

Accessori dei componenti

	Pre-Abutment Blank	Vite di ricambio *Vite standard*		Analoghi Modello
			$\vec{M}$ Momento torcente	PACCO DOPPIO
ø 4,5 mm	–	3I-CO-SCTI-3.4-6.0	10 Ncm	MC-Analog-3I-IO-4.5
art. n.:	–	ZFX09001007		ZFX15002291

Accessori dei componenti per protesica ad avvitamento diretto

	Vite standard		Vite esalobata	
	≤ 20°*		≤ 25°*	
		$\vec{M}$ Momento torcente		$\vec{M}$ Momento torcente
ø 4,5 mm	3I-CO-SCTI-3.4-6.0	10 Ncm	Hexalobular Screw 3I-CO/-IO	10 Ncm
art. n.:	ZFX09001007		ZFX09-3I-CO-HL	

Cacciavite

	Vite standard	Vite esalobata	Scanbody
ø 4,5 mm	AORAKI	MERU	FUJI

Informazioni per ordinare cacciaviti da pagina 8

*max. möglicher Schraubenkanal-Winkel

3i-LO Type per il sistema di abutment Zimmer Biomet Low Profile®

Scanbody

Trattamento di ponti

	Scanbody per desktop *incl. vite standard* PACCO DOPPIO	***Scanbody per desktop protetta da rotazione*** *incl. vite standard*	***Scanbody IOS H4*** *incl. vite standard* PACCO DOPPIO	***Basi in titanio senza ingaggio*** *Small Design, incl. vite standard*
ø 4,5 mm	EVO-3I-LO-MACH-4.8	EVO-3I-LO-HE-MACH-4.8	INTRA-3I-LO-MACH-4.8-H4	S-TI-Base-3I-LO-TBUL-4.8
art. n.:	ZFX05002162	ZFX05002156	ZFX05001928	ZFX11002090

Accessori dei componenti

	Pre-Abutment Blank	***Vite di ricambio*** *Vite standard*		***Analoghi Modello*** PACCO DOPPIO
			$\vec{M}$ Momento torcente	
ø 4,5 mm	–	3I-LO-SCTI-4.8	10 Ncm	MC-Analog-3I-LO-4.8
art. n.:	–	ZFX09001008		ZFX15002292

Accessori dei componenti per protesica ad avvitamento diretto

	Vite standard ≤ 20°*		***Vite esalobata*** ≤ 25°*	
		$\vec{M}$ Momento torcente		$\vec{M}$ Momento torcente
ø 4,5 mm	3I-LO-SCTI-4.8	10 Ncm	Hexalobular Screw 3I-LO	10 Ncm
art. n.:	ZFX09001008		ZFX09-3I-LO-HL	

Cacciavite

	Vite standard	***Vite esalobata***	***Scanbody***
ø 4,5 mm	AORAKI	MERU	FUJI

Informazioni per ordinare cacciaviti da pagina 8

ZI-SH Type per il sistema di abutment Zimmer Biomet Shoulder Abutment®

Scanbody

	Scanbody per desktop *incl. vite standard*	***Scanbody IOS H4*** *incl. vite standard*	***Scanbody IOS H7***
	PACCO DOPPIO	PACCO DOPPIO	
ø 4,5 mm	EVO-ZI-SH-MACH-4.5	INTRA-ZI-SH-MACH-4.5-H4	–
art. n.:	ZFX05002171	ZFX05001937	–
ø 6,5 mm	EVO-ZI-SH-MACH-6.5	INTRA-ZI-SH-MACH-6.5-H4	–
art. n.:	ZFX05002172	ZFX05001938	–

	Trattamento di singole corone	Trattamento di ponti
	Base in titanio protetta da rotazione per singole corone	***Base in titanio non protetta da rotazione per ponti*** *Small Design, incl. vite standard*
ø 4,5 mm	–	S-TI-Base-ZI-SH-TBUL-4.5
art. n.:	–	ZFX11002084
ø 6,5 mm	–	S-TI-Base-ZI-SH-TBUL-6.5
art. n.:	–	ZFX11002085

*max. möglicher Schraubenkanal-Winkel

Accessori dei componenti

	Pre-Abutment Blank	Vite di ricambio Vite standard		Analoghi Modello
			$\vec{M}$ Momento torcente	PACCO DOPPIO
ø 4,5 mm	–	ZI-SH-SCTI-4.5-6.5	20 Ncm	MC-Analog-ZI-SH-4.5
art. n.:	–	ZFX09001006		ZFX15002306
ø 6,5 mm	–	ZI-SH-SCTI-4.5-6.5	20 Ncm	MC-Analog-ZI-SH-6.5
art. n.:	–	ZFX09001006		ZFX15002307

Accessori dei componenti per protesica ad avvitamento diretto

	Vite standard		Vite esalobata	
	≤ 20°*	$\vec{M}$ Momento torcente	≤ 25°*	$\vec{M}$ Momento torcente
ø 4,5 mm	ZI-SH-SCTI-4.5-6.5	20 Ncm	Hexalobular Screw ZI-SH	20 Ncm
art. n.:	ZFX09001006		ZFX09-ZI-SH-HL	
ø 6,5 mm	ZI-SH-SCTI-4.5-6.5	20 Ncm	Hexalobular Screw ZI-SH	20 Ncm
art. n.:	ZFX09001006		ZFX09-ZI-SH-HL	

Cacciavite

	Vite standard	Vite esalobata	Scanbody
ø 4,5 mm	FUJI	MERU	FUJI
ø 6,5 mm	FUJI	MERU	FUJI

Informazioni per ordinare cacciaviti da pagina 8

ZI-SW Type per il sistema di impianti Zimmer Biomet SwissPlus®

Scanbody

	Scanbody per desktop *incl. vite standard*	***Scanbody IOS H4*** *incl. vite standard*	***Scanbody IOS H7*** *incl. vite standard*
	PACCO DOPPIO	PACCO DOPPIO	PACCO DOPPIO
ø 3,8 mm	EVO-ZI-SW-MACH-3.8	INTRA-ZI-SW-MACH-3.8-H4	INTRA-ZI-SW-MACH-3.8-H7
art. n.:	ZFX05002059	ZFX05002014	ZFX05002015
ø 4,8 mm	EVO-ZI-SW-MACH-4.8	NTRA-ZI-SW-MACH-4.8-H4	INTRA-ZI-SW-MACH-4.8-H7
art. n.:	ZFX05002060	ZFX05002016	ZFX05002017

Trattamento di singole corone / Trattamento di ponti

	Base in titanio protetta da rotazione per singole corone *Small Design, incl. vite standard*	***Base in titanio non protetta da rotazione per ponti*** *Small Design, incl. vite standard*
ø 3,8 mm	S-TI-Base-ZI-SW-TBLO-3.8	S-TI-Base-ZI-SW-TBUL-3.8
art. n.:	ZFX11001160	ZFX11001162
ø 4,8 mm	S-TI-Base-ZI-SW-TBLO-4.8	S-TI-Base-ZI-SW-TBUL-4.8
art. n.:	ZFX11001161	ZFX11001163

*max. möglicher Schraubenkanal-Winkel

Accessori dei componenti

	Pre-Abutment Blank	Vite di ricambio Vite standard		Analoghi Modello
			$\vec{M}$ Momento torcente	PACCO DOPPIO
ø 3,8 mm	–	ZI-SW-SCTI-3.8	30 Ncm	MC-Analog-ZI-SW-3.8
art. n.:	–	ZFX09000987		ZFX15002155
ø 4,8 mm	–	ZI-SW-SCTI-4.8	30 Ncm	MC-Analog-ZI-SW-4.8
art. n.:	–	ZFX09000988		ZFX15002156

Accessori dei componenti per protesica ad avvitamento diretto

	Vite standard		Vite esalobata	
	≤ 20°*	$\vec{M}$ Momento torcente	≤ 25°*	$\vec{M}$ Momento torcente
ø 3,8 mm	ZI-SW-SCTI-3.8	30 Ncm	Hexalobular Screw ZI-SC, ZI-SW-3.8	30 Ncm
art. n.:	ZFX09000987		ZFX09-ZI-SC-HL	
ø 4,8 mm	ZI-SW-SCTI-4.8	30 Ncm	Hexalobular Screw ZI-SW-4.8	30 Ncm
art. n.:	ZFX09000988		ZFX09-ZI-SW-48-HL	

Cacciavite

	Vite standard	Vite esalobata	Scanbody
ø 3,8 mm	FUJI	MERU	FUJI
ø 4,8 mm	FUJI	MERU	FUJI

Informazioni per ordinare cacciaviti da pagina 8

ZI-SC Type per il sistema di impianti Zimmer Biomet Tapered Screw-Vent®

Scanbody

	Scanbody per desktop *incl. vite standard*	***Scanbody IOS H4*** *incl. vite standard*	***Scanbody IOS H7*** *incl. vite standard*
	PACCO DOPPIO	PACCO DOPPIO	PACCO DOPPIO
ø 3,5 mm	EVO-ZI-SC-MACH-3.5	INTRA-ZI-SC-MACH-3.5-H4	INTRA-ZI-SC-MACH-3.5-H7
art. n.:	ZFX05002056	ZFX05001090	ZFX05001093
ø 4,5 mm	EVO-ZI-SC-MACH-4.5	INTRA-ZI-SC-MACH-4.5-H4	INTRA-ZI-SC-MACH-4.5-H7
art. n.:	ZFX05002057	ZFX05001091	ZFX05001094
ø 5,7 mm	EVO-ZI-SC-MACH-5.7	INTRA-ZI-SC-MACH-5.7-H4	INTRA-ZI-SC-MACH-5.7-H7
art. n.:	ZFX05002058	ZFX05001092	ZFX05001095

Trattamento di singole corone / Trattamento di ponti

	Base in titanio protetta da rotazione per singole corone		***Base in titanio non protetta da rotazione per ponti***	
	Regular Design, incl. vite standard	*Small Design, incl. vite standard*	*Regular Design, incl. vite standard*	*Small Design, incl. vite standard*
ø 3,5 mm	TI-Base-ZI-SC-TBLO-3.5	S-TI-Base-ZI-SC-TBLO-3.5	TI-Base-ZI-SC-TBUL-3.5	S-TI-Base-ZI-SC-TBUL-3.5
art. n.:	ZFX11000745	ZFX11001154	ZFX11000748	ZFX11001157
ø 4,5 mm	TI-Base-ZI-SC-TBLO-4.5	S-TI-Base-ZI-SC-TBLO-4.5	TI-Base-ZI-SC-TBUL-4.5	S-TI-Base-ZI-SC-TBUL-4.5
art. n.:	ZFX11000746	ZFX11001155	ZFX11000749	ZFX11001158
ø 5,7 mm	TI-Base-ZI-SC-TBLO-5.7	S-TI-Base-ZI-SC-TBLO-5.7	TI-Base-ZI-SC-TBUL-5.7	S-TI-Base-ZI-SC-TBUL-5.7
art. n.:	ZFX11000747	ZFX11001156	ZFX11000750	ZFX11001159

*max. möglicher Schraubenkanal-Winkel

Accessori dei componenti

	Pre-Abutment Blank incl. vite standard	Vite di ricambio Vite standard		Analoghi Modello
			M Momento torcente	PACCO DOPPIO
ø 3,5 mm	Pre-Abutment Blank	ZI-SC-SCTI-3.5-5.7	30 Ncm	MC-Analog-ZI-SC-3.5
art. n.:	ZFX18000390	ZFX09000655		ZFX15002152
ø 4,5 mm	Pre-Abutment Blank	ZI-SC-SCTI-3.5-5.7	30 Ncm	MC-Analog-ZI-SC-4.5
art. n.:	ZFX18000400	ZFX09000655		ZFX15002153
ø 5,7 mm	Pre-Abutment Blank	ZI-SC-SCTI-3.5-5.7	30 Ncm	MC-Analog-ZI-SC-5.7
art. n.:	ZFX18000410	ZFX09000655		ZFX15002154

Accessori dei componenti per protesica ad avvitamento diretto

	Vite standard ≤ 20°*		Vite esalobata ≤ 25°*	
		M Momento torcente		M Momento torcente
ø 3,5 mm	ZI-SC-SCTI-3.5-5.7	30 Ncm	Hexalobular Screw ZI-SC, ZI-SW-3.8	30 Ncm
art. n.:	ZFX09000655		ZFX09-ZI-SC-HL	
ø 4,5 mm	ZI-SC-SCTI-3.5-5.7	30 Ncm	Hexalobular Screw ZI-SC, ZI-SW-3.8	30 Ncm
art. n.:	ZFX09000655		ZFX09-ZI-SC-HL	
ø 5,7 mm	ZI-SC-SCTI-3.5-5.7	30 Ncm	Hexalobular Screw ZI-SC, ZI-SW-3.8	30 Ncm
art. n.:	ZFX09000655		ZFX09-ZI-SC-HL	

Cacciavite

	Vite standard	Vite esalobata	Scanbody
ø 3,5 mm	FUJI	MERU	FUJI
ø 4,5 mm	FUJI	MERU	FUJI
ø 5,7 mm	FUJI	MERU	FUJI

Informazioni per ordinare cacciaviti da pagina 8

ZI-TA Type per il sistema di abutment Zimmer Biomet Tapered Abutment®

Scanbody / Trattamento di ponti

	Scanbody per desktop *incl. vite standard*	Scanbody IOS H4 *incl. vite standard*	Base in titanio non protetta da rotazione per ponti *Small Design, incl. vite standard*
	PACCO DOPPIO	PACCO DOPPIO	
ø 4,5 mm	EVO-ZI-TA-MACH-4.5	INTRA-ZI-TA-MACH-4.5-H4	S-TI-Base-ZI-TA-TBUL-4.5
art. n.:	ZFX05002157	ZFX05001924	ZFX11002078

Accessori dei componenti

	Pre-Abutment Blank	Vite di ricambio *Vite standard*		Analoghi Modello
				PACCO DOPPIO
			$\vec{M}$ Momento torcente	
ø 4,5 mm	–	ZI-TA-SCTI-4.5	20 Ncm	MC-Analog-ZI-TA-4.5
art. n.:	–	ZFX09000657		ZFX15002305

Accessori dei componenti per protesica ad avvitamento diretto

	Vite standard		Vite esalobata	
	≤ 20°*		≤ 25°*	
		$\vec{M}$ Momento torcente		$\vec{M}$ Momento torcente
ø 4,5 mm	ZI-TA-SCTI-4.5	20 Ncm	Hexalobular Screw ZI-TA	20 Ncm
art. n.:	ZFX09000657		ZFX09-ZI-TA-HL	

Cacciavite

	Vite standard	Vite esalobata	Scanbody
ø 4,5 mm	FUJI	MERU	FUJI

Informazioni per ordinare cacciaviti da pagina 8

*max. möglicher Schraubenkanal-Winkel

AN-AX Type per il sistema di impianti Anthogyr Axiom®

Scanbody

	Scanbody per desktop *incl. vite standard*	***Scanbody IOS H4***	***Scanbody IOS H7***
ø 3,4 / 6,0 mm	EVO-AN-AX-MACH-3.4-6.0	–	–
art. n.:	ZFX05002205	–	–

Cacciavite

	Vite standard	***Vite esalobata***	***Scanbody***
ø 3,4 / 6,0 mm	AORAKI	–	FUJI

Informazioni per ordinare cacciaviti da pagina 8

AN-MU Type per il sistema di abutment Anthogyr Multi Unit®

Scanbody

	Scanbody per desktop *incl. vite standard*	***Scanbody IOS H4***	***Scanbody IOS H7***
	PACCO DOPPIO		
ø 4,8 mm	EVO-AN-MU-MACH-4.8	–	–
art. n.:	ZFX05002206	–	–

Cacciavite

	Vite standard	***Vite esalobata***	***Scanbody***
ø 4,8 mm	AORAKI	–	FUJI

Informazioni per ordinare cacciaviti da pagina 8

BD-CO Type per il sistema di abutment Biotech Dental Conical abutment®

Scanbody

	Scanbody per desktop *incl. vite standard*	***Scanbody IOS H4***	***Scanbody IOS H7***
	PACCO DOPPIO		
ø 4,9 mm	EVO-BD-CO-MACH-4.9	–	–
art. n.:	ZFX05002208	–	–

Cacciavite

	Vite standard		***Scanbody***
ø 4,9 mm	AORAKI	–	FUJI

Informazioni per ordinare cacciaviti da pagina 8

BD-KO Type per il sistema di impianti Biotech Dental Kontact®

Scanbody

	Scanbody per desktop *incl. vite standard*	***Scanbody IOS H4***	***Scanbody IOS H7***
	PACCO DOPPIO		
ø 3,6 / 5,4 mm	EVO-BD-KO-MACH-3.6-5.4	–	–
art. n.:	ZFX05002207	–	–

Cacciavite

	Vite standard		***Scanbody***
ø 3,6 / 5,4 mm	AORAKI		FUJI

Informazioni per ordinare cacciaviti da pagina 8

*max. möglicher Schraubenkanal-Winkel

BH-IN Type per il sistema di impianti BioHorizons Internal®

Scanbody

	Scanbody per desktop incl. vite standard	Scanbody IOS H4 incl. vite standard	Scanbody IOS H7 incl. vite standard
	PACCO DOPPIO	PACCO DOPPIO	PACCO DOPPIO
ø 3,0 mm	EVO-BH-IN-MACH-3.0	INTRA-BH-IN-MACH-3.0-H4	INTRA-BH-IN-MACH-3.0-H7
art. n.:	ZFX05D-BH-IN-30	ZFX05I-BH-IN-30-H4	ZFX05I-BH-IN-30-H7
ø 3,5 mm	EVO-BH-IN-MACH-3.5	INTRA-BH-IN-MACH-3.5-H4	INTRA-BH-IN-MACH-3.5-H7
art. n.:	ZFX05002282	ZFX05002285	ZFX05002288
ø 4,5 mm	EVO-BH-IN-MACH-4.5	INTRA-BH-IN-MACH-4.5-H4	INTRA-BH-IN-MACH-4.5-H7
art. n.:	ZFX05002283	ZFX05002286	ZFX05002289
ø 5,7 mm	EVO-BH-IN-MACH-5.7	INTRA-BH-IN-MACH-5.7-H4	INTRA-BH-IN-MACH-5.7-H7
art. n.:	ZFX05002284	ZFX05002287	ZFX05002290

Accessori dei componenti

	Pre-Abutment Blank	Vite di ricambio Vite standard		Analoghi Modello
		≤ 25°* $\vec{M}$ Momento torcente		PACCO DOPPIO
ø 3,0 mm	–	TI-Screw-BH-IN	30 Ncm	–
art. n.:	–	ZFX09-BH-IN-HL		–
ø 3,5 mm	–	TI-Screw-BH-IN	30 Ncm	MC-Analog-BH-IN-3.5
art. n.:	–	ZFX09-BH-IN-HL		ZFX15002331
ø 4,5 mm	–	TI-Screw-BH-IN	30 Ncm	MC-Analog-BH-IN-4.5
art. n.:	–	ZFX09-BH-IN-HL		ZFX15002332
ø 5,7 mm	–	TI-Screw-BH-IN	30 Ncm	MC-Analog-BH-IN-5.7
art. n.:	–	ZFX09-BH-IN-HL		ZFX15002333

Cacciavite

	Vite standard	Vite esalobata	Scanbody
ø 3,0 mm	FUJI	–	FUJI
ø 3,5 mm	FUJI	–	FUJI
ø 4,5 mm	FUJI	–	FUJI
ø 5,7 mm	FUJI	–	FUJI

Informazioni per ordinare cacciaviti da pagina 8

BH-MU Type per il sistema di impianti BioHorizons Multi-Unit®

Scanbody

	Scanbody per desktop *incl. vite standard*	***Scanbody IOS H4*** *incl. vite standard*	***Scanbody IOS H7***
	PACCO DOPPIO	PACCO DOPPIO	
ø 4,8 mm	EVO-BH-MU-MACH-4.8	INTRA-BH-MU-MACH-4.8-H4	–
art. n.:	ZFX05D-BH-MU-48	ZFX05I-BH-MU-48-H4	–

Cacciavite

	Vite standard	***Vite esalobata***	***Scanbody***
ø 4,8 mm	FUJI	–	FUJI

Informazioni per ordinare cacciaviti da pagina 8

*max. möglicher Schraubenkanal-Winkel

BR-MU Type per il sistema di impianti Bredent SKY uni.cone® / SKY fast and fixed®

Scanbody / Trattamento di ponti

	Scanbody per desktop *incl. vite standard*	***Scanbody IOS H4*** *incl. vite standard*	***Base in titanio non protetta da rotazione per ponti*** *Small Design, incl. vite standard*
	PACCO DOPPIO	PACCO DOPPIO	
ø 4,5 mm	EVO-BR-MU-MACH-4.5	INTRA-BR-MU-MACH-4.5-H4	S-TI-Base-BR-MU-TBUL-4.5
art. n.:	ZFX05002061	ZFX05001150	ZFX11002199
ø 5,6 mm	EVO-BR-MU-MACH-5.6	INTRA-BR-MU-MACH-5.6-H4	S-TI-Base-BR-MU-TBUL-5.6
art. n.:	ZFX05002179	ZFX05001939	ZFX11002196

Accessori dei componenti

	Pre-Abutment Blank	***Vite di ricambio*** *Vite standard*		***Analoghi Modello***
		≤ 25°* $\vec{M}$ *Momento torcente*		PACCO DOPPIO
ø 4,5 mm	–	BR-MU-SCTI-4.5-5.6	18 Ncm	MC-Analog-BR-MU-4.5
art. n.:	–	ZFX09002186		ZFX15002329
ø 5,6 mm	–	BR-MU-SCTI-4.5-5.6	18 Ncm	MC-Analog-BR-MU-5.6
art. n.:	–	ZFX09002186		ZFX15002330

Cacciavite

	Vite standard	***Vite esalobata***	***Scanbody***
ø 4,5 mm	JORASSES	–	FUJI
ø 5,6 mm	JORASSES	–	FUJI

Informazioni per ordinare cacciaviti da pagina 8

BR-SK Type per il sistema di impianti Bredent SKY®

Scanbody

	Scanbody per desktop *incl. vite standard*	***Scanbody IOS H4*** *incl. vite standard*	***Scanbody IOS H7*** *incl. vite standard*
	PACCO DOPPIO	PACCO DOPPIO	PACCO DOPPIO
ø 3,5 mm	EVO-BR-SK-MACH-3.5	INTRA-BR-SK-MACH-3.5-H4	INTRA-BR-SK-MACH-3.5-H7
art. n.:	ZFX05002256	ZFX05001132	ZFX05001133
ø 4,0 mm	EVO-BR-SK-MACH-4.0	INTRA-BR-SK-MACH-4.0-H4	INTRA-BR-SK-MACH-4.0-H7
art. n.:	ZFX05002178	ZFX05001102	ZFX05001103

Trattamento di singole corone

	Base in titanio protetta da rotazione per singole corone *Small Design, incl. vite standard*
ø 3,5 mm	S-TI-Base-BR-SK-TBLO-3.5
art. n.:	ZFX11002205
ø 4,0 mm	S-TI-Base-BR-SK-TBLO-4.0
art. n.:	ZFX11002194

Trattamento di ponti

	Base in titanio non protetta da rotazione per ponti *Small Design, incl. vite standard*
ø 3,5 mm	S-TI-Base-BR-SK-TBUL-3.5
art. n.:	ZFX11002207
ø 4,0 mm	S-TI-Base-BR-SK-TBUL-4.0
art. n.:	ZFX11002195

*max. möglicher Schraubenkanal-Winkel

Accessori dei componenti

	Pre-Abutment Blank	Vite di ricambio Vite standard		Analoghi Modello
			$\vec{M}$ Momento torcente	PACCO DOPPIO
ø 3,5 mm	–	BR-SK-SCTI-3.5-4.0	25 Ncm	MC-Analog-BR-SK-3.5
art. n.:	–	ZFX09002185		ZFX15002327
ø 4,0 mm	–	BR-SK-SCTI-3.5-4.0	25 Ncm	MC-Analog-BR-SK-4.0
art. n.:	–	ZFX09002185		ZFX15002328

Accessori dei componenti per protesica ad avvitamento diretto

	Vite standard		Vite esalobata
	≤ 25°*	$\vec{M}$ Momento torcente	
ø 3,5 mm	BR-SK-SCTI-3.5-4.0	25 Ncm	–
art. n.:	ZFX09002185		–
ø 4,0 mm	BR-SK-SCTI-3.5-4.0	25 Ncm	–
art. n.:	ZFX09002185		–

Cacciavite

	Vite standard	Vite esalobata	Scanbody
ø 3,5 mm	JORASSES	–	FUJI
ø 4,0 mm	JORASSES	–	FUJI

Informazioni per ordinare cacciaviti da pagina 8

CA-CA Type per il sistema di impianti Camlog Screw-Line®

Scanbody

	Scanbody per desktop *incl. vite standard*	***Scanbody IOS H4*** *incl. vite standard*	***Scanbody IOS H7*** *incl. vite standard*
	PACCO DOPPIO	PACCO DOPPIO	PACCO DOPPIO
ø 3,3 mm	EVO-CA-CA-MACH-3.3	INTRA-CA-CA-MACH-3.3-H4	INTRA-CA-CA-MACH-3.3-H7
art. n.:	ZFX05002029	ZFX05001964	ZFX05001965
ø 3,8 mm	EVO-CA-CA-MACH-3.8	INTRA-CA-CA-MACH-3.8-H4	INTRA-CA-CA-MACH-3.8-H7
art. n.:	ZFX05002030	ZFX05001966	ZFX05001967
ø 4,3 mm	EVO-CA-CA-MACH-4.3	INTRA-CA-CA-MACH-4.3-H4	INTRA-CA-CA-MACH-4.3-H7
art. n.:	ZFX05002031	ZFX05001968	ZFX05001969
ø 5,0 mm	EVO-CA-CA-MACH-5.0	INTRA-CA-CA-MACH-5.0-H4	INTRA-CA-CA-MACH-5.0-H7
art. n.:	ZFX05002032	ZFX05001970	ZFX05001971
ø 6,0 mm	EVO-CA-CA-MACH-6.0	INTRA-CA-CA-MACH-6.0-H4	INTRA-CA-CA-MACH-6.0-H7
art. n.:	ZFX05002033	ZFX05001972	ZFX05001973

	Trattamento di singole corone	Trattamento di ponti
	Base in titanio protetta da rotazione per singole corone	***Base in titanio non protetta da rotazione per ponti*** *Small Design, incl. vite standard*
ø 3,3 mm	–	S-TI-Base-CA-CA-TBUL-3.3
art. n.:	–	ZFX11002208
ø 3,8 mm	–	S-TI-Base-CA-CA-TBUL-3.8
art. n.:	–	ZFX11002209
ø 4,3 mm	–	S-TI-Base-CA-CA-TBUL-4.3
art. n.:	–	ZFX11002210
ø 5,0 mm	–	S-TI-Base-CA-CA-TBUL-5.0
art. n.:	–	ZFX11002211
ø 6,0 mm	–	S-TI-Base-CA-CA-TBUL-6.0
art. n.:	–	ZFX11002212

*max. möglicher Schraubenkanal-Winkel

Accessori dei componenti

	Pre-Abutment Blank	Vite di ricambio Vite standard		Analoghi Modello
			$\vec{M}$ Momento torcente	PACCO DOPPIO
ø 3,3 mm	–	CA-CA-SCTI-3.3-4.3	20 Ncm	MC-Analog-CA-CA-3.3
art. n.:	–	ZFX09002323		ZFX15002127
ø 3,8 mm	–	CA-CA-SCTI-3.3-4.3	20 Ncm	MC-Analog-CA-CA-3.8
art. n.:	–	ZFX09002323		ZFX15002128
ø 4,3 mm	–	CA-CA-SCTI-3.3-4.3	20 Ncm	MC-Analog-CA-CA-4.3
art. n.:	–	ZFX09002323		ZFX15002129
ø 5,0 mm	–	CA-CA-SCTI-5.0-6.0	20 Ncm	MC-Analog-CA-CA-5.0
art. n.:	–	ZFX09002324		ZFX15002130
ø 6,0 mm	–	CA-CA-SCTI-5.0-6.0	20 Ncm	MC-Analog-CA-CA-6.0
art. n.:	–	ZFX09002324		ZFX15002131

Accessori dei componenti per protesica ad avvitamento diretto

	Vite standard		Vite esalobata
	≤ 20°*	$\vec{M}$ Momento torcente	
ø 3,3 mm	CA-CA-SCTI-3.3-4.3	20 Ncm	–
art. n.:	ZFX09002323		–
ø 3,8 mm	CA-CA-SCTI-3.3-4.3	20 Ncm	–
art. n.:	ZFX09002323		–
ø 4,3 mm	CA-CA-SCTI-3.3-4.3	20 Ncm	–
art. n.:	ZFX09002323		–
ø 5,0 mm	CA-CA-SCTI-5.0-6.0	20 Ncm	–
art. n.:	ZFX09002324		–
ø 6,0 mm	CA-CA-SCTI-5.0-6.0	20 Ncm	–
art. n.:	ZFX09002324		–

Cacciavite

	Vite standard	Vite esalobata	Scanbody
ø 3,3 mm	FUJI	–	FUJI
ø 3,8 mm	FUJI	–	FUJI
ø 4,3 mm	FUJI	–	FUJI
ø 5,0 mm	FUJI	–	FUJI
ø 6,0 mm	FUJI	–	FUJI

Informazioni per ordinare cacciaviti da pagina 8

CA-VA Type per il sistema di abutment Camlog VARIO SR® Abutment

Scanbody / Trattamento di singole corone

	Scanbody per desktop *incl. vite standard*	Scanbody IOS H4 *incl. vite standard*	Base in titanio protetta da rotazione per singole corone *Small Design, incl. vite standard*
	PACCO DOPPIO	PACCO DOPPIO	
ø 3,8 / 4,3 mm	EVO-CA-VA-MACH-3.8-4.3	INTRA-CA-VA-MACH-3.8-4.3-H4	S-TI-Base-CA-VA-TBUL-3.8-4.3
art. n.:	ZFX05002180	ZFX05001940	ZFX11002197
ø 5,0 / 6,0 mm	EVO-CA-VA-MACH-5.0-6.0	INTRA-CA-VA-MACH-5.0-6.0-H4	S-TI-Base-CA-VA-TBUL-5.0-6.0
art. n.:	ZFX05002181	ZFX05001941	ZFX11002198

Accessori dei componenti

	Pre-Abutment Blank	Vite di ricambio *Vite standard*		Analoghi Modello
			$\vec{M}$ Momento torcente	PACCO DOPPIO
ø 3,8 / 4,3 mm	–	CA-VA-SCTI-3.8-6.0	15 Ncm	MC-Analog-CA-VA-3.8-4.3
art. n.:	–	ZFX09002187		ZFX15002295
ø 5,0 / 6,0 mm	–	CA-VA-SCTI-3.8-6.0	15 Ncm	MC-Analog-CA-VA-5.0-6.0
art. n.:	–	ZFX09002187		ZFX15002296

Accessori dei componenti per protesica ad avvitamento diretto

	Vite standard		Vite esalobata	
	≤ 20°*		≤ 25°*	
		$\vec{M}$ Momento torcente		$\vec{M}$ Momento torcente
ø 3,8 / 4,3 mm	CA-VA-SCTI-3.8-6.0	15 Ncm		Ncm
art. n.:	ZFX09002187			
ø 5,0 / 6,0 mm	CA-VA-SCTI-3.8-6.0	15 Ncm		
art. n.:	ZFX09002187			

Cacciavite

	Vite standard		Scanbody
ø 3,8 / 4,3 mm	FUJI	–	FUJI
ø 5,0 / 6,0 mm	FUJI	–	FUJI

Informazioni per ordinare cacciaviti da pagina 8

*max. möglicher Schraubenkanal-Winkel

DU-SU Type per il sistema di impianti Dentium Superline & Implantium®

Scanbody

	Scanbody per desktop *incl. vite standard*		
	PACCO DOPPIO		
ø3,6/7,0 mm	EVO-DU-SU-MACH-3.6-7.0		
art. n.:	ZFX05002200		

Cacciavite

	Vite standard		***Scanbody***
ø3,6/7,0 mm	FUJI		FUJI

Informazioni per ordinare cacciaviti da pagina 8

DU-SA Type per il sistema di impianti Dentium Screw Abutment®

Scanbody

	Scanbody per desktop *incl. vite standard*	***Scanbody IOS H4*** *incl. vite standard*	
	PACCO DOPPIO	PACCO DOPPIO	
ø4,5/5,5 mm	EVO-DU-SA-MACH-4.5-5.5	INTRA-DU-SA-MACH-4.5-5.5-H4	
art. n.:	ZFX05D-DU-SA-4555	ZFX05I-DU-SA-4555-H4	

Cacciavite

	Vite standard		***Scanbody***
ø4,5/5,5 mm	FUJI		FUJI

Informazioni per ordinare cacciaviti da pagina 8

AS-EV Type per il sistema di impianti Dentsply Implants (Astratech) EV®

Scanbody

	Scanbody per desktop *incl. vite standard*	***Scanbody IOS H4***	***Scanbody IOS H7***
	PACCO DOPPIO		
ø 3,0 mm	EVO-AS-EV-MACH-3.0	–	–
art. n.:	ZFX05002186	–	–
ø 3,6 mm	EVO-AS-EV-MACH-3.6	–	–
art. n.:	ZFX05002188	–	–
ø 4,2 mm	EVO-AS-EV-MACH-4.2	–	–
art. n.:	ZFX05002190	–	–
ø 4,8 mm	EVO-AS-EV-MACH-4.8	–	–
art. n.:	ZFX05002192	–	–
ø 5,4 mm	EVO-AS-EV-MACH-5.4	–	–
art. n.:	ZFX05002194	–	–

Accessori dei componenti

	Pre-Abutment Blank *incl. vite standard*	***Vite di ricambio*** *Vite standard*		
			M *Momento torcente*	
ø 3,0 mm	Pre-Abutment Blank	AS-EV-SCTI-3.0	25 Ncm	–
art. n.:	ZFX18000300	ZFX09002330		–
ø 3,6 mm	Pre-Abutment Blank	AS-EV-SCTI-3.6	25 Ncm	–
art. n.:	ZFX18000310	ZFX09002331		–
ø 4,2 mm	Pre-Abutment Blank	AS-EV-SCTI-4.2	25 Ncm	–
art. n.:	ZFX18000320	ZFX09002332		–
ø 4,8 mm	Pre-Abutment Blank	AS-EV-SCTI-4.8-5.4	25 Ncm	–
art. n.:	ZFX18000330	ZFX09002333		–
ø 5,4 mm	Pre-Abutment Blank	AS-EV-SCTI-4.8-5.4	25 Ncm	–
art. n.:	ZFX18000340	ZFX09002333		–

*max. möglicher Schraubenkanal-Winkel

Accessori dei componenti per protesica ad avvitamento diretto

	Vite standard		Vite esalobata
	≤ 20°*	$\vec{M}$ Momento torcente	
ø 3,0 mm	AS-EV-SCTI-3.0	25 Ncm	–
art. n.:	ZFX09002330		–
ø 3,6 mm	AS-EV-SCTI-3.6	25 Ncm	–
art. n.:	ZFX09002331		–
ø 4,2 mm	AS-EV-SCTI-4.2	25 Ncm	–
art. n.:	ZFX09002332		–
ø 4,8 mm	AS-EV-SCTI-4.8-5.4	25 Ncm	–
art. n.:	ZFX09002333		–
ø 5,4 mm	AS-EV-SCTI-4.8-5.4	25 Ncm	–
art. n.:	ZFX09002333		–

Cacciavite

	Vite standard	Vite esalobata	Scanbody
ø 3,0 mm	FUJI	–	FUJI
ø 3,6 mm	FUJI	–	FUJI
ø 4,2 mm	FUJI	–	FUJI
ø 4,8 mm	FUJI	–	FUJI
ø 5,4 mm	FUJI	–	FUJI

Informazioni per ordinare cacciaviti da pagina 8

DE-XI Type per il sistema di impianti Dentsply Implants Frialit-Xive®

Scanbody

	Scanbody per desktop *incl. vite standard*	***Scanbody IOS H4*** *incl. vite standard*	***Scanbody IOS H7*** *incl. vite standard*
	PACCO DOPPIO	PACCO DOPPIO	PACCO DOPPIO
ø 3,0 mm	EVO-DE-XI-MACH-3.0	INTRA-DE-XI-MACH-3.0-H4	INTRA-DE-XI-MACH-3.0-H7
art. n.:	ZFX05002034	ZFX05001974	ZFX05001975
ø 3,4 mm	EVO-DE-XI-MACH-3.4	INTRA-DE-XI-MACH-3.4-H4	INTRA-DE-XI-MACH-3.4-H7
art. n.:	ZFX05002035	ZFX05001976	ZFX05001977
ø 3,8 mm	EVO-DE-XI-MACH-3.8	INTRA-DE-XI-MACH-3.8-H4	INTRA-DE-XI-MACH-3.8-H7
art. n.:	ZFX05002036	ZFX05001978	ZFX05001979
ø 4,5 mm	EVO-DE-XI-MACH-4.5	INTRA-DE-XI-MACH-4.5-H4	INTRA-DE-XI-MACH-4.5-H7
art. n.:	ZFX05002037	ZFX05001980	ZFX05001981
ø 5,5 mm	EVO-DE-XI-MACH-5.5	INTRA-DE-XI-MACH-5.5-H4	INTRA-DE-XI-MACH-5.5-H7
art. n.:	ZFX05002038	ZFX05001982	ZFX05001983
ø 6,5 mm	EVO-DE-XI-MACH-6.5	INTRA-DE-XI-MACH-6.5-H4	INTRA-DE-XI-MACH-6.5-H7
art. n.:	ZFX05002039	ZFX05001984	ZFX05001985

Trattamento di singole corone / Trattamento di ponti

	Base in titanio protetta da rotazione per singole corone		***Base in titanio non protetta da rotazione per ponti***	
	Regular Design, incl. vite standard	*Small Design, incl. vite standard*	*Regular Design, incl. vite standard*	*Small Design, incl. vite standard*
ø 3,0 mm	–	S-TI-Base-DE-XI-TBLO-3.0	–	S-TI-Base-DE-XI-TBUL-3.0
art. n.:	–	ZFX11000696	–	ZFX11000702
ø 3,4 mm	TI-Base-DE-XI-TBLO-3.4	S-TI-Base-DE-XI-TBLO-3.4	TI-Base-DE-XI-TBUL-3.4	S-TI-Base-DE-XI-TBUL-3.4
art. n.:	ZFX11000697	ZFX11001119	ZFX11000703	ZFX11001125
ø 3,8 mm	TI-Base-DE-XI-TBLO-3.8	S-TI-Base-DE-XI-TBLO-3.8	TI-Base-DE-XI-TBUL-3.8	S-TI-Base-DE-XI-TBUL-3.8
art. n.:	ZFX11000698	ZFX11001120	ZFX11000704	ZFX11001126
ø 4,5 mm	TI-Base-DE-XI-TBLO-4.5	S-TI-Base-DE-XI-TBLO-4.5	TI-Base-DE-XI-TBUL-4.5	S-TI-Base-DE-XI-TBUL-4.5
art. n.:	ZFX11000699	ZFX11001121	ZFX11000705	ZFX11001127
ø 5,5 mm	TI-Base-DE-XI-TBLO-5.5	S-TI-Base-DE-XI-TBLO-5.5	TI-Base-DE-XI-TBUL-5.5	S-TI-Base-DE-XI-TBUL-5.5
art. n.:	ZFX11000700	ZFX11001122	ZFX11000706	ZFX11001128
ø 6,5 mm	–	S-TI-Base-DE-XI-TBLO-6.5	–	S-TI-Base-DE-XI-TBUL-6.5
art. n.:	–	ZFX11000701	–	ZFX11000707

*max. möglicher Schraubenkanal-Winkel

Accessori dei componenti

	Pre-Abutment Blank incl. vite standard	Vite di ricambio Vite standard		Analoghi Modello PACCO DOPPIO
			$\vec{M}$ Momento torcente	
ø3,0 mm	Pre-Abutment Blank	DE-XI-SCTI-3.0	24 Ncm	MC-Analog-DE-XI-3.0
art. n.:	ZFX18000260	ZFX09000620		ZFX15002132
ø3,4 mm	Pre-Abutment Blank	DE-XI-SCTI-3.4-6.5	24 Ncm	MC-Analog-DE-XI-3.4
art. n.:	ZFX18000270	ZFX09000621		ZFX15002133
ø3,8 mm	Pre-Abutment Blank	DE-XI-SCTI-3.4-6.5	24 Ncm	MC-Analog-DE-XI-3.8
art. n.:	ZFX18000280	ZFX09000621		ZFX15002134
ø4,5 mm	Pre-Abutment Blank	DE-XI-SCTI-3.4-6.5	24 Ncm	MC-Analog-DE-XI-4.5
art. n.:	ZFX18000290	ZFX09000621		ZFX15002135
ø5,5 mm	Pre-Abutment Blank	DE-XI-SCTI-3.4-6.5	24 Ncm	MC-Analog-DE-XI-5.5
art. n.:	ZFX18000290	ZFX09000621		ZFX15002136
ø6,5 mm	Pre-Abutment Blank	DE-XI-SCTI-3.4-6.5	24 Ncm	–
art. n.:	ZFX18000290	ZFX09000621		–

Accessori dei componenti per protesica ad avvitamento diretto

	Vite standard ≤ 20°*		Vite esalobata
		$\vec{M}$ Momento torcente	
ø3,0 mm	DE-XI-SCTI-3.0	24 Ncm	–
art. n.:	ZFX09000620		–
ø3,4 mm	DE-XI-SCTI-3.4-6.5	24 Ncm	–
art. n.:	ZFX09000621		–
ø3,8 mm	DE-XI-SCTI-3.4-6.5	24 Ncm	–
art. n.:	ZFX09000621		–
ø4,5 mm	DE-XI-SCTI-3.4-6.5	24 Ncm	–
art. n.:	ZFX09000621		–
ø5,5 mm	DE-XI-SCTI-3.4-6.5	24 Ncm	–
art. n.:	ZFX09000621		–
ø6,5 mm	DE-XI-SCTI-3.4-6.5	24 Ncm	–
art. n.:	ZFX09000621		–

Cacciavite

	Vite standard	Vite esalobata	Scanbody
ø3,0 mm	AORAKI	–	FUJI
ø3,4 mm	AORAKI	–	FUJI
ø3,8 mm	AORAKI	–	FUJI
ø4,5 mm	AORAKI	–	FUJI
ø5,5 mm	AORAKI	–	FUJI
ø6,5 mm	AORAKI	–	FUJI

Informazioni per ordinare cacciaviti da pagina 8

DE-MU Type per il sistema di abutment Dentsply Implants Multi-Purpose®

Scanbody

	Scanbody per desktop *incl. vite standard*	***Scanbody IOS H4*** *incl. vite standard*	***Scanbody IOS H7***
	PACCO DOPPIO	PACCO DOPPIO	
3,4 – 3,8 mm	EVO-DE-MU-MACH-3.4-3.8	INTRA-DE-MU-MACH-3.4-3.8-H4	–
art. n.:	ZFX05002165	ZFX05001931	–
4,5 mm	EVO-DE-MU-MACH-4.5	INTRA-DE-MU-MACH-4.5-H4	–
art. n.:	ZFX05002166	ZFX05001932	–
5,5mm	EVO-DE-MU-MACH-5.5	INTRA-DE-MU-MACH-5.5-H4	–
art. n.:	ZFX05002167	ZFX05001933	–

Trattamento di singole corone / Trattamento di ponti

	Base in titanio protetta da rotazione per singole corone	***Base in titanio non protetta da rotazione per ponti*** *Small Design, incl. vite standard*
3,4 – 3,8 mm	–	S-TI-Base-DE-MU-TBUL-3.4-3.8
art. n.:	–	ZFX11002093
4,5 mm	–	S-TI-Base-DE-MU-TBUL-4.5
art. n.:	–	ZFX11002094
5,5mm	–	S-TI-Base-DE-MU-TBUL-5.5
art. n.:	–	ZFX11002095

*max. möglicher Schraubenkanal-Winkel

Accessori dei componenti

	Pre-Abutment Blank	Vite di ricambio Vite standard		Analoghi Modello
			$\vec{M}$ Momento torcente	PACCO DOPPIO
3,4 – 3,8 mm	–	DE-MU-SCTI-3.4-5.5	24 Ncm	MC-Analog-DE-MU-3.4-3.8
art. n.:	–	ZFX09001010		ZFX15002297
4,5 mm	–	DE-MU-SCTI-3.4-5.5	24 Ncm	MC-Analog-DE-MU-4.5
art. n.:	–	ZFX09001010		ZFX15002298
5,5mm	–	DE-MU-SCTI-3.4-5.5	24 Ncm	MC-Analog-DE-MU-5.5
art. n.:	–	ZFX09001010		ZFX15002299

Accessori dei componenti per protesica ad avvitamento diretto

	Vite standard		Vite esalobata
	≤ 20°*	$\vec{M}$ Momento torcente	
3,4 – 3,8 mm	DE-MU-SCTI-3.4-5.5	24 Ncm	–
art. n.:	ZFX09001010		–
4,5 mm	DE-MU-SCTI-3.4-5.5	24 Ncm	–
art. n.:	ZFX09001010		–
5,5mm	DE-MU-SCTI-3.4-5.5	24 Ncm	–
art. n.:	ZFX09001010		–

Tournevis

	Vis standard	Vis Hexalobulaire	Scanbody
3,4 – 3,8 mm	AORAKI	–	FUJI
4,5 mm	AORAKI	–	FUJI
5,5mm	AORAKI	–	FUJI

Informazioni per ordinare cacciaviti da pagina 8

AS-OS Type per il sistema di impianti Dentsply Implants Osseospeed®

Scanbody

	Scanbody per desktop *incl. vite standard*	***Scanbody IOS H4*** *incl. vite standard*	***Scanbody IOS H7*** *incl. vite standard*
	PACCO DOPPIO	PACCO DOPPIO	PACCO DOPPIO
ø 3,0 mm	EVO-AS-OS-MACH-3.0	INTRA-AS-OS-MACH-3.0-H4	INTRA-AS-OS-MACH-3.0-H7
art. n.:	ZFX05002026	ZFX05001958	ZFX05001959
ø 3,5 / 4,0 mm	EVO-AS-OS-MACH-3.5-4.0	INTRA-AS-OS-MACH-3.5-4.0-H4	INTRA-AS-OS-MACH-3.5-4.0-H7
art. n.:	ZFX05002027	ZFX05001960	ZFX05001961
ø 4,5 / 5,0 mm	EVO-AS-OS-MACH-4.5-5.0	INTRA-AS-OS-MACH-4.5-5.0-H4	INTRA-AS-OS-MACH-4.5-5.0-H7
art. n.:	ZFX05002028	ZFX05001962	ZFX05001963

Trattamento di singole corone / Trattamento di ponti

	Base in titanio protetta da rotazione per singole corone		***Base in titanio non protetta da rotazione per ponti***	
	Regular Design, incl. vite standard	*Small Design, incl. vite standard*	*Regular Design, incl. vite standard*	*Small Design, incl. vite standard*
ø 3,0 mm	–	S-TI-Base-AS-OS-TBLO-3.0	–	S-TI-Base-AS-OS-TBUL-3.0
art. n.:	–	ZFX11000684	–	ZFX11000687
ø 3,5 / 4,0 mm	TI-Base-AS-OS-TBLO-3.5-4.0	S-TI-Base-AS-OS-TBLO-3.5-4.0	TI-Base-AS-OS-TBUL-3.5-4.0	S-TI-Base-AS-OS-TBUL-3.5-4.0
art. n.:	ZFX11000685	ZFX11001113	ZFX11000688	ZFX11001116
ø 4,5 / 5,0 mm	TI-Base-AS-OS-TBLO-4.5-5.0	S-TI-Base-AS-OS-TBLO-4.5-5.0	TI-Base-AS-OS-TBUL-4.5-5.0	S-TI-Base-AS-OS-TBUL-4.5-5.0
art. n.:	ZFX11000686	ZFX11001114	ZFX11000689	ZFX11001117

*max. möglicher Schraubenkanal-Winkel

Accessori dei componenti

	Pre-Abutment Blank	Vite di ricambio Vite standard		Analoghi Modello
			$\vec{M}$ Momento torcente	PACCO DOPPIO
ø 3,0 mm	–	AS-OS-SCTI-3.0	15 Ncm	MC-Analog-AS-OS-3.0
art. n.:	–	ZFX09000612		ZFX15002124
ø 3,5 / 4,0 mm	–	AS-OS-SCTI-3.5-4.0	20 Ncm	MC-Analog-AS-OS-3.5-4.0
art. n.:	–	ZFX09000613		ZFX15002125
ø 4,5 / 5,0 mm	–	AS-OS-SCTI-4.5-5.0	25 Ncm	MC-Analog-AS-OS-3.5-4.0
art. n.:	–	ZFX09000614		ZFX15002126

Accessori dei componenti per protesica ad avvitamento diretto

	Vite standard		Vite esalobata
	≤ 20°*	$\vec{M}$ Momento torcente	
ø 3,0 mm	AS-OS-SCTI-3.0	15 Ncm	–
art. n.:	ZFX09000612		–
ø 3,5 / 4,0 mm	AS-OS-SCTI-3.5-4.0	20 Ncm	–
art. n.:	ZFX09000613		–
ø 4,5 / 5,0 mm	AS-OS-SCTI-4.5-5.0	25 Ncm	–
art. n.:	ZFX09000614		–

Cacciavite

	Vite standard	Vite esalobata	Scanbody
ø 3,0 mm	FUJI	–	FUJI
ø 3,5 / 4,0 mm	FUJI	–	FUJI
ø 4,5 / 5,0 mm	FUJI	–	FUJI

Informazioni per ordinare cacciaviti da pagina 8

AS-UN Type per il sistema di abutment Dentsply Implants (Astratech) UniAbutment®

Scanbody

	Scanbody per desktop *incl. vite standard*	***Scanbody IOS H4*** *incl. vite standard*	***Scanbody IOS H7***
	PACCO DOPPIO	PACCO DOPPIO	
20°	EVO-AS-UN-MACH-20°	INTRA-AS-UN-MACH-20°-H4	–
art. n.:	ZFX05002163	ZFX05001929	–
45°	EVO-AS-UN-MACH-45°	INTRA-AS-UN-MACH-45°-H4	–
art. n.:	ZFX05002164	ZFX05001930	–

	Trattamento di singole corone	Trattamento di ponti
	Base in titanio protetta da rotazione per singole corone	***Base in titanio non protetta da rotazione per ponti*** *Small Design, incl. vite standard*
20°	–	S-TI-Base-AS-UN-TBUL-20°
art. n.:	–	ZFX11002091
45°	–	S-TI-Base-AS-UN-TBUL-45°
art. n.:	–	ZFX11002092

*max. möglicher Schraubenkanal-Winkel

Accessori dei componenti

	Pre-Abutment Blank	Vite di ricambio Vite standard		Analoghi Modello
			$\vec{M}$ Momento torcente	PACCO DOPPIO
20°	–	AS-UN-SCTI-20°-45°	15 Ncm	MC-Analog-AS-UN-20°
art. n.:	–	ZFX09001009		ZFX15002293
45°	–	AS-UN-SCTI-20°-45°	15 Ncm	MC-Analog-AS-UN-45°
art. n.:	–	ZFX09001009		ZFX15002294

Accessori dei componenti per protesica ad avvitamento diretto

	Vite standard		Vite esalobata
	≤ 20°*	$\vec{M}$ Momento torcente	
20°	AS-UN-SCTI-20°-45°	15 Ncm	–
art. n.:	ZFX09001009		–
45°	AS-UN-SCTI-20°-45°	15 Ncm	–
art. n.:	ZFX09001009		–

Cacciavite

	Vite standard	Vite esalobata	Scanbody
20°	FUJI	–	FUJI
45°	FUJI	–	FUJI

Informazioni per ordinare cacciaviti da pagina 8

GL-AN Type per il sistema di abutment Global D. Angled conical®

Scanbody

	Scanbody per desktop *incl. vite standard*	***Scanbody IOS H4***	***Scanbody IOS H7***
	PACCO DOPPIO		
ø 4,7 mm	EVO-GL-AN-MACH-4.7	–	–
art. n.:	ZFX05002198	–	–

Cacciavite

	Vite standard	***Vite esalobata***	***Scanbody***
ø 4,7 mm	AORAKI	–	FUJI

Informazioni per ordinare cacciaviti da pagina 8

GL-IK Type per il sistema di impianti Global D. In-Kone®

Scanbody

	Scanbody per desktop *incl. vite standard*	***Scanbody IOS H4***	***Scanbody IOS H7***
	PACCO DOPPIO		
ø 3,5 / 5,0 mm	EVO-GL-IK-MACH-3.5-5.0	–	–
art. n.:	ZFX05002209	–	–

Cacciavite

	Vite standard	***Vite esalobata***	***Scanbody***
ø 3,5 / 5,0 mm	AORAKI	–	FUJI

Informazioni per ordinare cacciaviti da pagina 8

*max. möglicher Schraubenkanal-Winkel

GL-ST Type per il sistema di abutment Global D. Straight conical®

Scanbody

	Scanbody per desktop *incl. vite standard*	***Scanbody IOS H4***	***Scanbody IOS H7***
	PACCO DOPPIO		
ø 4,3 mm	EVO-GL-ST-MACH-4.3	–	–
art. n.:	ZFX05002196	–	–

Cacciavite

	Vite standard	***Vite esalobata***	***Scanbody***
ø 4,3 mm	AORAKI	–	FUJI

Informazioni per ordinare cacciaviti da pagina 8

GL-TK Type per il sistema di impianti Global D. Twinkon®

Scanbody

	Scanbody per desktop *incl. vite standard*	***Scanbody IOS H4***	***Scanbody IOS H7***
	PACCO DOPPIO		
ø 4,0 / 4,5 mm	EVO-GL-TK-MACH-4.0-4.5	–	–
art. n.:	ZFX05002210	–	–

Cacciavite

	Vite standard	***Vite esalobata***	***Scanbody***
ø 4,0 / 4,5 mm	AORAKI	–	FUJI

Informazioni per ordinare cacciaviti da pagina 8

ME-ON Type per il sistema di impianti Megagen AnyOne®

Scanbody

	Scanbody per desktop *incl. vite standard*	***Scanbody IOS H4*** *incl. vite standard*	***Scanbody IOS H7***
	PACCO DOPPIO	PACCO DOPPIO	
ø 3,5 / 7,0 mm	EVO-ME-ON-MACH-3.5-7.0	INTRA-ME-ON-MACH-3.5-7.0-H4	–
art. n.:	ZFX05002202	ZFX05002310	–

Cacciavite

	Vite standard	***Vite esalobata***	***Scanbody***
ø 3,5 / 7,0 mm	AORAKI	–	FUJI

Informazioni per ordinare cacciaviti da pagina 8

*max. möglicher Schraubenkanal-Winkel

ME-AN Type per il sistema di impianti Megagen AnyRidge®

Scanbody

	Scanbody per desktop *incl. vite standard*	***Scanbody IOS H4*** *incl. vite standard*	***Scanbody IOS H7*** *incl. vite standard*
	PACCO DOPPIO	PACCO DOPPIO	PACCO DOPPIO
ø3,5/8,0 mm	EVO-ME-AN-MACH-3.5-8.0	INTRA-ME-AN-MACH-3.5-8.0-H4	INTRA-ME-AN-MACH-3.5-8.0-H7
art. n.:	ZFX05002269	ZFX05001922	ZFX05001923

Trattamento di singole corone

	Base in titanio protetta da rotazione per singole corone *Small Design, incl. vite standard*
ø3,5/8,0 mm	S-TI-Base-ME-AN-TBLO-3.5-8.0
art. n.:	ZFX11002213

Accessori dei componenti

	Vite di ricambio *Vite standard*		***Analoghi Modello***
		$\vec{M}$ *Momento torcente*	PACCO DOPPIO
ø3,5/8,0 mm	ME-AN-SCTI-3.5-8.0	25 – 35 Ncm	MC-Analog-ME-AN-3.5-8.0
art. n.:	ZFX09002258		ZFX15002326

Accessori dei componenti per protesica ad avvitamento diretto

	Vite standard		***Vite esalobata***	
	0°*	$\vec{M}$ *Momento torcente*		
ø3,5/8,0 mm	ME-AN-SCTI-3.5-8.0	25–35 Ncm	–	
art. n.:	ZFX09002258		–	

Cacciavite

	Vite standard	***Vite esalobata***	***Scanbody***
ø3,5/8,0 mm	AORAKI	–	FUJI

Informazioni per ordinare cacciaviti da pagina 8

ME-EZ Type per il sistema di impianti Megagen EZ Plus®

Scanbody

	Scanbody per desktop *incl. vite standard*	***Scanbody IOS H4*** *incl. vite standard*	***Scanbody IOS H7*** *incl. vite standard*
	PACCO DOPPIO	PACCO DOPPIO	PACCO DOPPIO
ø 3,3 mm	EVO-ME-EZ-MACH-3.3	INTRA-ME-EZ-MACH-3.3-H4	INTRA-ME-EZ-MACH-3.3-H7
art. n.:	ZFX05002175	ZFX05001232	ZFX05001233
ø 4,0 / 5,0 mm	EVO-ME-EZ-MACH-4.0-5.0	INTRA-ME-EZ-MACH-4.0-5.0-H4	INTRA-ME-EZ-MACH-4.0-5.0-H7
art. n.:	ZFX05002176	ZFX05001234	ZFX05001235

Trattamento di singole corone

	Base in titanio protetta da rotazione per singole corone *Small Design, incl. vite standard*
ø 3,3 mm	S-TI-Base-ME-EZ-TBLO-3.3
art. n.:	ZFX11002188
ø 4,0 / 5,0 mm	S-TI-Base-ME-EZ-TBLO-4.0-5.0
art. n.:	ZFX11002189

Trattamento di ponti

	Base in titanio non protetta da rotazione per ponti *Small Design, incl. vite standard*
ø 3,3 mm	S-TI-Base-ME-EZ-TBUL-3.3
art. n.:	ZFX11002191
ø 4,0 / 5,0 mm	S-TI-Base-ME-EZ-TBUL-4.0-5.0
art. n.:	ZFX11002192

*max. möglicher Schraubenkanal-Winkel

Accessori dei componenti

	Pre-Abutment Blank	Vite di ricambio Vite standard		Analoghi Modello
			$\vec{M}$ Momento torcente	PACCO DOPPIO
ø 3,3 mm	–	ME-EZ-SCTI-3.3	25 – 35 Ncm	MC-Analog-ME-EZ-3.3
art. n.:	–	ZFX09002182		ZFX15002323
ø 4,0 / 5,0 mm	–	ME-EZ-SCTI-4.0-5.0	25 – 35 Ncm	MC-Analog-ME-EZ-4.0-5.0
art. n.:	–	ZFX09002183		ZFX15002324

Accessori dei componenti per protesica ad avvitamento diretto

	Vite standard		Vite esalobata
	≤20°*	$\vec{M}$ Momento torcente	
ø 3,3 mm	ME-EZ-SCTI-3.3	25 – 35 Ncm	–
art. n.:	ZFX09002182		–
ø 4,0 / 5,0 mm	ME-EZ-SCTI-4.0-5.0	25 – 35 Ncm	–
art. n.:	ZFX09002183		–

Cacciavite

	Vite standard	Vite esalobata	Scanbody
ø 3,3 mm	AORAKI	–	FUJI
ø 4,0 / 5,0 mm	AORAKI	–	FUJI

Informazioni per ordinare cacciaviti da pagina 8

ME-MUA Type per il sistema di abutment Megagen Multi-Unit Abutment®

Scanbody

	Scanbody per desktop *incl. vite standard*	***Scanbody IOS H4*** *incl. vite standard*	***Scanbody IOS H7***
	PACCO DOPPIO	PACCO DOPPIO	
ø 4,8 mm	EVO-ME-MUA-4.8	INTRA-ME-MUA-MACH-4.8-H4	–
art. n.:	ZFX05D-ME-MUA-48	ZFX05I-ME-MUA-48-H4	–

Cacciavite

	Vite standard	***Vite esalobata***	***Scanbody***
ø 4,8 mm	AORAKI	–	FUJI

Informazioni per ordinare cacciaviti da pagina 8

*max. möglicher Schraubenkanal-Winkel

ME-RE Type per il sistema di impianti Megagen Rescue Internal®

Scanbody

	Scanbody per desktop *incl. vite standard*	***Scanbody IOS H4*** *incl. vite standard*	***Scanbody IOS H7*** *incl. vite standard*
	PACCO DOPPIO	PACCO DOPPIO	PACCO DOPPIO
ø 4,5 / 6,0 mm	EVO-ME-RE-MACH-4.5-6.0	INTRA-ME-RE-MACH-4.5-6.0-H4	INTRA-ME-RE-MACH-4.5-6.0-H7
art. n.:	ZFX05002177	ZFX05001100	ZFX05001101

Trattamento di singole corone

	Base in titanio protetta da rotazione per singole corone *Small Design, incl. vite standard*
ø 4,5 / 6,0 mm	S-TI-Base-ME-RE-TBLO-4.5-6.0
art. n.:	ZFX11002190

Trattamento di ponti

	Base in titanio non protetta da rotazione per ponti *Small Design, incl. vite standard*
ø 4,5 / 6,0 mm	S-TI-Base-ME-RE-TBUL-4.5-6.0
art. n.:	ZFX11002193

*max. möglicher Schraubenkanal-Winkel

Accessori dei componenti

	Pre-Abutment Blank	Vite di ricambio Vite standard		Analoghi Modello
			$\vec{M}$ Momento torcente	PACCO DOPPIO
ø 4,5 / 6,0 mm	–	ME-RE-SCTI-4.5-6.0	25 – 35 Ncm	MC-Analog-ME-RE-4.5-6.0
art. n.:	–	ZFX09002184		ZFX15002325

Accessori dei componenti per protesica ad avvitamento diretto

	Vite standard		Vite esalobata
	≤20°*	$\vec{M}$ Momento torcente	
ø 4,5 / 6,0 mm	ME-RE-SCTI-4.5-6.0	25 – 35 Ncm	–
art. n.:	ZFX09002184		–

Cacciavite

	Vite standard	Vite esalobata	Scanbody
ø 4,5 / 6,0 mm	AORAKI	–	FUJI

Informazioni per ordinare cacciaviti da pagina 8

MC-TR Type per il sistema di impianti Microdent Trylogic®

Scanbody

	Scanbody per desktop *incl. vite standard*	***Scanbody IOS H4*** *incl. vite standard*	***Scanbody IOS H7*** *incl. vite standard*
	PACCO DOPPIO	PACCO DOPPIO	PACCO DOPPIO
ø 3,8 mm	EVO-MC-TR-MACH-3.8	INTRA-MC-TR-MACH-3.8-H4	INTRA-MC-TR-MACH-3.8-H7
art. n.:	ZFX05002257	ZFX05001134	ZFX05001135
ø 4,3 mm	EVO-MC-TR-MACH-4.3	INTRA-MC-TR-MACH-4.3-H4	INTRA-MC-TR-MACH-4.3-H7
art. n.:	ZFX05002258	ZFX05001136	ZFX05001137
ø 5,1 mm	EVO-MC-TR-MACH-5.1	INTRA-MC-TR-MACH-5.1-H4	INTRA-MC-TR-MACH-5.1-H7
art. n.:	ZFX05002259	ZFX05001138	ZFX05001139
ø 5,6 mm	EVO-MC-TR-MACH-5.6	INTRA-MC-TR-MACH-5.6-H4	INTRA-MC-TR-MACH-5.6-H7
art. n.:	ZFX05002260	ZFX05001140	ZFX05001141

Cacciavite

	Vite standard	***Vite esalobata***	***Scanbody***
ø 3,8 mm	MERU	–	FUJI
ø 4,3 mm	MERU	–	FUJI
ø 5,1 mm	MERU	–	FUJI
ø 5,6 mm	MERU	–	FUJI

Informazioni per ordinare cacciaviti da pagina 8

*max. möglicher Schraubenkanal-Winkel

MI-IN Type per il sistema di impianti MIS Internal Hex®

Scanbody

	Scanbody per desktop *incl. vite standard*	***Scanbody IOS H4*** *incl. vite standard*	***Scanbody IOS H7*** *incl. vite standard*
	PACCO DOPPIO	PACCO DOPPIO	PACCO DOPPIO
ø 3,3 mm	EVO-MI-IN-MACH-3.3	–	–
art. n.:	ZFX05002204	–	–
ø 3,75 / 4,2 mm	EVO-MI-IN-MACH-3.75-4.2	INTRA-MI-IN-MACH-3.75-4.2-H4	INTRA-MI-IN-MACH-3.75-4.2-H7
art. n.:	ZFX05002291	ZFX05002293	ZFX05002295
ø 5,0 / 6,0 mm	EVO-MI-IN-MACH-5.0-6.0	INTRA-MI-IN-MACH-5.0-6.0-H4	INTRA-MI-IN-MACH-5.0-6.0-H7
art. n.:	ZFX05002292	ZFX05002294	ZFX05002296

Accessori dei componenti

	Pre-Abutment Blank	***Vite di ricambio***	***Analoghi Modello***
			PACCO DOPPIO
ø 3,3 mm	–	–	–
art. n.:	–	–	–
ø 3,75 / 4,2 mm	–	–	MC-Analog-MI-IN-3.75-4.2
art. n.:	–	–	ZFX15002334
ø 5,0 / 6,0 mm	–	–	MC-Analog-MI-IN-5.0-6.0
art. n.:	–	–	ZFX15002335

Cacciavite

	Vite standard	***Vite esalobata***	***Scanbody***
ø 3,3 mm	FUJI	–	FUJI
ø 3,75 / 4,2 mm	FUJI	–	FUJI
ø 5,0 / 6,0 mm	FUJI	–	FUJI

Informazioni per ordinare cacciaviti da pagina 8

MI-MU Type per il sistema di abutment MIS Multi-Unit®

Scanbody

	Scanbody per desktop *incl. vite standard*	Scanbody IOS H4	Scanbody IOS H7
	PACCO DOPPIO		
ø 4,8 mm	EVO-MI-MU-MACH-4.8	–	–
art. n.:	ZFX05002213	–	–

Cacciavite

	Vite standard	Vite esalobata	Scanbody
ø 4,8 mm	FUJI	–	FUJI

Informazioni per ordinare cacciaviti da pagina 8

*max. möglicher Schraubenkanal-Winkel

NO-AC Type per il sistema di impianti Nobel Biocare Active®

Scanbody

	Scanbody per desktop *incl. vite standard*	***Scanbody IOS H4*** *incl. vite standard*	***Scanbody IOS H7*** *incl. vite standard*
	PACCO DOPPIO	PACCO DOPPIO	PACCO DOPPIO
ø 3,0 mm	EVO-NO-AC-MACH-3.0	–	–
art. n.:	ZFX05002182	–	–
ø 3,5 mm	EVO-NO-AC-MACH-3.5	INTRA-NO-AC-MACH-3.5-H4	INTRA-NO-AC-MACH-3.5-H7
art. n.:	ZFX05002040	ZFX05001986	ZFX05001987
ø 4,3 / 5,0 mm	EVO-NO-AC-MACH-4.3-5.0	INTRA-NO-AC-MACH-4.3-5.0-H4	INTRA-NO-AC-MACH-4.3-5.0-H7
art. n.:	ZFX05002041	ZFX05001988	ZFX05001989
ø 5,5 mm	EVO-NO-AC-MACH-5.5	–	–
art. n.:	ZFX05002183	–	–

Trattamento di singole corone / Trattamento di ponti

	Base in titanio protetta da rotazione per singole corone		***Base in titanio non protetta da rotazione per ponti***	
	Regular Design, incl. vite standard	*Small Design, incl. vite standard*	*Regular Design, incl. vite standard*	*Small Design, incl. vite standard*
ø 3,0 mm	–	–	–	–
art. n.:	–	–	–	–
ø 3,5 mm	TI-Base-NO-AC-TBLO-3.5	S-TI-Base-NO-AC-TBLO-3.5	TI-Base-NO-AC-TBUL-3.5	S-TI-Base-NO-AC-TBUL-3.5
art. n.:	ZFX11000713	ZFX11001130	ZFX11000715	ZFX11001132
ø 4,3 / 5,0 mm	TI-Base-NO-AC-TBLO-4.3-5.0	S-TI-Base-NO-AC-TBLO-4.3-5.0	TI-Base-NO-AC-TBUL-4.3-5.0	S-TI-Base-NO-AC-TBUL-4.3-5.0
art. n.:	ZFX11000714	ZFX11001131	ZFX11000716	ZFX11001133
ø 5,5 mm	–	–	–	–
art. n.:	–	–	–	–

*max. möglicher Schraubenkanal-Winkel

Accessori dei componenti

	Pre-Abutment Blank incl. vite standard	Vite di ricambio Vite standard		Analoghi Modello PACCO DOPPIO
			$\vec{M}$ Momento torcente	
ø 3,0 mm	–	–		–
art. n.:	–	–		–
ø 3,5 mm	Pre-Abutment Blank	NO-AC-SCTI-3.5	35 Ncm	MC-Analog-NO-AC-3.5
art. n.:	ZFX18000210	ZFX09000627		ZFX15002138
ø 4,3 / 5,0 mm	Pre-Abutment Blank	NO-AC-SCTI-4.3-5.0	35 Ncm	MC-Analog-NO-AC-4.3-5.0
art. n.:	ZFX18000220	ZFX09000628		ZFX15002139
ø 5,5 mm	–	NO-AC-SCTI-4.3-5.0	35 Ncm	–
art. n.:	–	ZFX09000628		–

Accessori dei componenti per protesica ad avvitamento diretto

	Vite standard ≤ 25°*		Vite esalobata
		$\vec{M}$ Momento torcente	
ø 3,0 mm	–		–
art. n.:	–		–
ø 3,5 mm	NO-AC-SCTI-3.5	35 Ncm	–
art. n.:	ZFX09000627		–
ø 4,3 / 5,0 mm	NO-AC-SCTI-4.3-5.0	35 Ncm	–
art. n.:	ZFX09000628		–
ø 5,5 mm	NO-AC-SCTI-4.3-5.0	35 Ncm	–
art. n.:	ZFX09000628		–

Cacciavite

	Vite standard	Vite esalobata	Scanbody
ø 3,0 mm	AORAKI	–	FUJI
ø 3,5 mm	AORAKI	–	FUJI
ø 4,3 / 5,0 mm	AORAKI	–	FUJI
ø 5,5 mm	AORAKI	–	FUJI

Informazioni per ordinare cacciaviti da pagina 8

NO-BR Type per il sistema di impianti Nobel Biocare Brånemark®

Scanbody

	Scanbody per desktop *incl. vite standard*	***Scanbody IOS H4*** *incl. vite standard*	***Scanbody IOS H7*** *incl. vite standard*
	PACCO DOPPIO	PACCO DOPPIO	PACCO DOPPIO
ø 3,5 mm	EVO-NO-BR-MACH-3.5	INTRA-NO-BR-MACH-3.5-H4	INTRA-NO-BR-MACH-3.5-H7
art. n.:	ZFX05002042	ZFX05001990	ZFX05001991
ø 4,1 mm	EVO-NO-BR-MACH-4.1	INTRA-NO-BR-MACH-4.1-H4	INTRA-NO-BR-MACH-4.1-H7
art. n.:	ZFX05002043	ZFX05001992	ZFX05001993
ø 5,1 mm	EVO-NO-BR-MACH-5.1	INTRA-NO-BR-MACH-5.1-H4	INTRA-NO-BR-MACH-5.1-H7
art. n.:	ZFX05002044	ZFX05001994	ZFX05001995

Trattamento di singole corone / Trattamento di ponti

	Base in titanio protetta da rotazione per singole corone		***Base in titanio non protetta da rotazione per ponti***	
	Regular Design, incl. vite standard	*Small Design, incl. vite standard*	*Regular Design, incl. vite standard*	*Small Design, incl. vite standard*
ø 3,5 mm	TI-Base-NO-BR-TBLO-3.5	S-TI-Base-NO-BR-TBLO-3.5	–	S-TI-Base-NO-BR-TBUL-3.5
art. n.:	ZFX11000717	ZFX11001134	–	ZFX11000720
ø 4,1 mm	TI-Base-NO-BR-TBLO-4.1	S-TI-Base-NO-BR-TBLO-4.1	–	S-TI-Base-NO-BR-TBUL-4.1
art. n.:	ZFX11000718	ZFX11001135	–	ZFX11000721
ø 5,1 mm	TI-Base-NO-BR-TBLO-5.1	S-TI-Base-NO-BR-TBLO-5.1	–	S-TI-Base-NO-BR-TBUL-5.1
art. n.:	ZFX11000719	ZFX11001136	–	ZFX11000722

*max. möglicher Schraubenkanal-Winkel

Accessori dei componenti

	Pre-Abutment Blank incl. vite standard	Vite di ricambio Vite standard		Analoghi Modello PACCO DOPPIO
			$\vec{M}$ Momento torcente	
ø 3,5 mm	Pre-Abutment Blank	NO-BR-SCTI-3.5	35Ncm	MC-Analog-NO-BR-3.5
art. n.:	ZFX18000230	ZFX09000631		ZFX15002140
ø 4,1 mm	Pre-Abutment Blank	NO-BR-SCTI-4.1	35 Ncm	MC-Analog-NO-BR-4.1
art. n.:	ZFX18000240	ZFX09000632		ZFX15002141
ø 5,1 mm	Pre-Abutment Blank	NO-BR-SCTI-5.1	35 Ncm	MC-Analog-NO-BR-5.1
art. n.:	ZFX18000250	ZFX09000633		ZFX15002142

Accessori dei componenti per protesica ad avvitamento diretto

	Vite standard ≤ 20°*			Vite esalobata
		$\vec{M}$ Momento torcente		
ø 3,5 mm	NO-BR-SCTI-3.5	35 Ncm		–
art. n.:	ZFX09000631			–
ø 4,1 mm	NO-BR-SCTI-4.1	35 Ncm		–
art. n.:	ZFX09000632			–
ø 5,1 mm	NO-BR-SCTI-5.1	35 Ncm		–
art. n.:	ZFX09000633			–

Cacciavite

	Vite standard	Vite esalobata	Scanbody
ø 3,5 mm	AORAKI	–	FUJI
ø 4,1 mm	AORAKI	–	FUJI
ø 5,1 mm	AORAKI	–	FUJI

Informazioni per ordinare cacciaviti da pagina 8

NO-MU Type per il sistema di abutment Nobel Biocare Multi-unit®

Scanbody

	Scanbody per desktop *incl. vite standard*	***Scanbody IOS H4*** *incl. vite standard*	***Scanbody IOS H7*** *incl. vite standard*
	PACCO DOPPIO	PACCO DOPPIO	PACCO DOPPIO
ø 4,8 mm	EVO-NO-MU-MACH-4.8	INTRA-NO-MU-MACH-4.8-H4	INTRA-NO-MU-MACH-4.8-H7
art. n.:	ZFX05002045	ZFX05001228	ZFX05001229
ø 6,0 mm	EVO-NO-MU-MACH-6.0	INTRA-NO-MU-MACH-6.0-H4	INTRA-NO-MU-MACH-6.0-H7
art. n.:	ZFX05002046	ZFX05001230	ZFX05001231

	Trattamento di singole corone	Trattamento di ponti
	Base in titanio protetta da rotazione per singole corone	***Base in titanio non protetta da rotazione per ponti*** *Small Design, incl. vite standard*
ø 4,8 mm	–	TI-Base-NO-MU-TBUL-4.8
art. n.:	–	ZFX11000723
ø 6,0 mm	–	TI-Base-NO-MU-TBUL-6.0
art. n.:	–	ZFX11000724

*max. möglicher Schraubenkanal-Winkel

Accessori dei componenti

	Pre-Abutment Blank	Vite di ricambio Vite standard		Analoghi Modello
			$\vec{M}$ Momento torcente	PACCO DOPPIO
ø 4,8 mm	–	NO-MU-SCTI-4.8	15 Ncm	MC-Analog-NO-MU-4.8
art. n.:	–	ZFX09000637		ZFX15002300
ø 6,0 mm	–	NO-MU-SCTI-6.0	15 Ncm	MC-Analog-NO-MU-6.0
art. n.:	–	ZFX09000638		ZFX15002301

Accessori dei componenti per protesica ad avvitamento diretto

	Vite standard		Vite esalobata
	≤ 20°*	$\vec{M}$ Momento torcente	
ø 4,8 mm	NO-MU-SCTI-4.8	15 Ncm	–
art. n.:	ZFX09000637		–
ø 6,0 mm	NO-MU-SCTI-6.0	15 Ncm	–
art. n.:	ZFX09000638		–

Cacciavite

	Vite standard	Vite esalobata	Scanbody
ø 4,8 mm	AORAKI	–	FUJI
ø 6,0 mm	AORAKI	–	FUJI

Informazioni per ordinare cacciaviti da pagina 8

NO-RE Type per il sistema di impianti Nobel Biocare Replace®

Scanbody

	Scanbody per desktop *incl. vite standard*	***Scanbody IOS H4*** *incl. vite standard*	***Scanbody IOS H7*** *incl. vite standard*
	PACCO DOPPIO	PACCO DOPPIO	PACCO DOPPIO
ø 3,5 mm	EVO-NO-RE-MACH-3.5	INTRA-NO-RE-MACH-3.5-H4	INTRA-NO-RE-MACH-3.5-H7
art. n.:	ZFX05002047	ZFX05001996	ZFX05001997
ø 4,3 mm	EVO-NO-RE-MACH-4.3	INTRA-NO-RE-MACH-4.3-H4	INTRA-NO-RE-MACH-4.3-H7
art. n.:	ZFX05002048	ZFX05001998	ZFX05001999
ø 5,0 mm	EVO-NO-RE-MACH-5.0	INTRA-NO-RE-MACH-5.0-H4	INTRA-NO-RE-MACH-5.0-H7
art. n.:	ZFX05002049	ZFX05002000	ZFX05002001
ø 6,0 mm	EVO-NO-RE-MACH-6.0	INTRA-NO-RE-MACH-6.0-H4	INTRA-NO-RE-MACH-6.0-H7
art. n.:	ZFX05002050	ZFX05002002	ZFX05002003

Trattamento di singole corone / Trattamento di ponti

	Base in titanio protetta da rotazione per singole corone		***Base in titanio non protetta da rotazione per ponti***	
	Regular Design, incl. vite standard	*Small Design, incl. vite standard*	*Regular Design, incl. vite standard*	*Small Design, incl. vite standard*
ø 3,5 mm	TI-Base-NO-RE-TBLO-3.5	S-TI-Base-NO-RE-TBLO-3.5	TI-Base-NO-RE-TBUL-3.5	S-TI-Base-NO-RE-TBUL-3.5
art. n.:	ZFX11000725	ZFX11001140	ZFX11000729	ZFX11001144
ø 4,3 mm	TI-Base-NO-RE-TBLO-4.3	S-TI-Base-NO-RE-TBLO-4.3	TI-Base-NO-RE-TBUL-4.3	S-TI-Base-NO-RE-TBUL-4.3
art. n.:	ZFX11000726	ZFX11001141	ZFX11000730	ZFX11001145
ø 5,0 mm	TI-Base-NO-RE-TBLO-5.0	S-TI-Base-NO-RE-TBLO-5.0	TI-Base-NO-RE-TBUL-5.0	S-TI-Base-NO-RE-TBUL-5.0
art. n.:	ZFX11000727	ZFX11001142	ZFX11000731	ZFX11001146
ø 6,0 mm	TI-Base-NO-RE-TBLO-6.0	S-TI-Base-NO-RE-TBLO-6.0	TI-Base-NO-RE-TBUL-6.0	S-TI-Base-NO-RE-TBUL-6.0
art. n.:	ZFX11000728	ZFX11001143	ZFX11000732	ZFX11001147

*max. möglicher Schraubenkanal-Winkel

Accessori dei componenti

	Pre-Abutment Blank *incl. vite standard*	Vite di ricambio *Vite standard*		Analoghi Modello PACCO DOPPIO
			$\vec{M}$ Momento torcente	
ø 3,5 mm	Pre-Abutment Blank	NO-RE-SCTI-3.5	35 Ncm	MC-Analog-NO-RE-3.5
art. n.:	ZFX18000170	ZFX09000641		ZFX15002143
ø 4,3 mm	Pre-Abutment Blank	NO-RE-SCTI-4.3-6.0	35 Ncm	MC-Analog-NO-RE-4.3
art. n.:	ZFX18000180	ZFX09000642		ZFX15002144
ø 5,0 mm	Pre-Abutment Blank	NO-RE-SCTI-4.3-6.0	35 Ncm	MC-Analog-NO-RE-5.0
art. n.:	ZFX18000190	ZFX09000642		ZFX15002145
ø 6,0 mm	Pre-Abutment Blank	NO-RE-SCTI-4.3-6.0	35 Ncm	MC-Analog-NO-RE-6.0
art. n.:	ZFX18000200	ZFX09000642		ZFX15002146

Accessori dei componenti per protesica ad avvitamento diretto

	Vite standard ≤ 20°*		Vite esalobata
		$\vec{M}$ Momento torcente	
ø 3,5 mm	NO-RE-SCTI-3.5	35 Ncm	–
art. n.:	ZFX09000641		–
ø 4,3 mm	NO-RE-SCTI-4.3-6.0	35 Ncm	–
art. n.:	ZFX09000642		–
ø 5,0 mm	NO-RE-SCTI-4.3-6.0	35 Ncm	–
art. n.:	ZFX09000642		–
ø 6,0 mm	NO-RE-SCTI-4.3-6.0	35 Ncm	–
art. n.:	ZFX09000642		–

Cacciavite

	Vite standard	Vite esalobata	Scanbody
ø 3,5 mm	AORAKI	–	FUJI
ø 4,3 mm	AORAKI	–	FUJI
ø 5,0 mm	AORAKI	–	FUJI
ø 6,0 mm	AORAKI	–	FUJI

Informazioni per ordinare cacciaviti da pagina 8

OS-GS Type per il sistema di impianti Osstem GS & TS System®

Scanbody

	Scanbody per desktop *incl. vite standard*	***Scanbody IOS H4*** *incl. vite standard*	***Scanbody IOS H7*** *incl. vite standard*
	PACCO DOPPIO	PACCO DOPPIO	PACCO DOPPIO
ø 3,5 mm	EVO-OS-GS-MACH-3.5	INTRA-OS-GS-MACH-3.5-H	INTRA-OS-GS-MACH-3.5-H7
art. n.:	ZFX05002173	ZFX05001096	ZFX05001097
ø 4,0 / 7,0 mm	EVO-OS-GS-MACH-4.0-7.0	INTRA-OS-GS-MACH-4.0-7.0-H4	INTRA-OS-GS-MACH-4.0-7.0-H7
art. n.:	ZFX05002174	ZFX05001098	ZFX05001099

Trattamento di singole corone

	Base in titanio protetta da rotazione per singole corone
ø 3,5 mm	S-TI-Base-OS-GS-TBLO-3.5
art. n.:	ZFX11002112
ø 4,0 / 7,0 mm	S-TI-Base-OS-GS-TBLO-4.0-7.0
art. n.:	ZFX11002113

Trattamento di ponti

	Base in titanio non protetta da rotazione per ponti *Small Design, incl. vite standard*
ø 3,5 mm	S-TI-Base-OS-GS-TBUL-3.5
art. n.:	ZFX11002114
ø 4,0 / 7,0 mm	S-TI-Base-OS-GS-TBUL-4.0-7.0
art. n.:	ZFX11002115

*max. möglicher Schraubenkanal-Winkel

Accessori dei componenti

	Pre-Abutment Blank	Vite di ricambio Vite standard		Analoghi Modello
			$\vec{M}$ Momento torcente	PACCO DOPPIO
ø 3,5 mm	–	OS-GS-SCTI-3.5	20 Ncm	MC-Analog-OS-GS-3.5
art. n.:	–	ZFX09002110		ZFX15002308
ø 4,0 / 7,0 mm	–	OS-GS-SCTI-4.0-7.0	30 Ncm	MC-Analog-OS-GS-4.0-7.0
art. n.:	–	ZFX09002111		ZFX15002309

Accessori dei componenti per protesica ad avvitamento diretto

	Vite standard		Vite esalobata
	≤ 20°*	$\vec{M}$ Momento torcente	
ø 3,5 mm	OS-GS-SCTI-3.5	20 Ncm	–
art. n.:	ZFX09002110		–
ø 4,0 / 7,0 mm	OS-GS-SCTI-4.0-7.0	30 Ncm	–
art. n.:	ZFX09002111		–

Cacciavite

	Vite standard	Vite esalobata	Scanbody
ø 3,5 mm	AORAKI	–	FUJI
ø 4,0 / 7,0 mm	AORAKI	–	FUJI

Informazioni per ordinare cacciaviti da pagina 8

PI-AMP Type per il sistema di impianti P-I Amplified®

Scanbody

	Scanbody per desktop *incl. vite standard*	***Scanbody IOS H4*** *incl. vite standard*	***Scanbody IOS H7*** *incl. vite standard*
	PACCO DOPPIO	PACCO DOPPIO	PACCO DOPPIO
ø 3,5 mm	EVO-PI-AMP-MACH-3.5	INTRA-PI-AMP-MACH-3.5-H4	INTRA-PI-AMP-MACH-3.5-H7
art. n.:	ZFX05002273	ZFX05002297	ZFX05002299
ø 4,3 / 5,1 mm	EVO-PI-AMP-MACH-4.3-5.1	INTRA-PI-AMP-MACH-4.3-5.1-H4	INTRA-PI-AMP-MACH-4.3-5.1-H7
art. n.:	ZFX05002274	ZFX05002298	ZFX05002300

Accessori dei componenti

	Pre-Abutment Blank	***Vite di ricambio***	***Analoghi Modello***
			PACCO DOPPIO
ø 3,5 mm	–	–	MC-Analog-PI-AMP-3.5
art. n.:	–	–	ZFX15002336
ø 4,3 / 5,1 mm	–	–	MC-Analog-PI-AMP-4.3-5.1
art. n.:	–	–	ZFX15002337

Cacciavite

	Vite standard	***Vite esalobata***	***Scanbody***
ø 3,5 mm	AORAKI	–	FUJI
ø 4,3 / 5,1 mm	AORAKI	–	FUJI

Informazioni per ordinare cacciaviti da pagina 8

*max. möglicher Schraubenkanal-Winkel

PI-CO Type per il sistema di impianti P-I Conical Abutment®

Scanbody

	Scanbody per desktop *incl. vite standard*	***Scanbody IOS H4*** *incl. vite standard*	***Scanbody IOS H7***
	PACCO DOPPIO	PACCO DOPPIO	
ø 4,8 mm	EVO-PI-CO-MACH-4.8	INTRA-PI-CO-MACH-4.8-H4	–
art. n.:	ZFX05002275	ZFX05002301	–

Cacciavite

	Vite standard	***Vite esalobata***	***Scanbody***
ø 4,8 mm	AORAKI	–	FUJI

Informazioni per ordinare cacciaviti da pagina 8

PI-HE Type per il sistema di impianti P-I External Hexagon®

Scanbody

	Scanbody per desktop *incl. vite standard*	***Scanbody IOS H4*** *incl. vite standard*	***Scanbody IOS H7*** *incl. vite standard*
	PACCO DOPPIO	PACCO DOPPIO	PACCO DOPPIO
ø 3,5 mm	EVO-PI-HE-MACH-3.5	INTRA-PI-HE-MACH-3.5-H4	INTRA-PI-HE-MACH-3.5-H7
art. n.:	ZFX05002276	ZFX05002302	ZFX05002305
ø 4,1 mm	EVO-PI-HE-MACH-4.1	INTRA-PI-HE-MACH-4.1-H4	INTRA-PI-HE-MACH-4.1-H7
art. n.:	ZFX05002277	ZFX05002303	ZFX05002306
ø 5,1 mm	EVO-PI-HE-MACH-5.1	INTRA-PI-HE-MACH-5.1-H4	INTRA-PI-HE-MACH-5.1-H7
art. n.:	ZFX05002278	ZFX05002304	ZFX05002307

Accessori dei componenti per protesica ad avvitamento diretto

	Pre-Abutment Blank	***Vite standard***	***Analoghi Modello***
			PACCO DOPPIO
ø 3,5 mm	–	–	MC-Analog-PI-HE-3.5
art. n.:	–	–	ZFX15002339
ø 4,1 mm	–	–	MC-Analog-PI-HE-4.1
art. n.:	–	–	ZFX15002340
ø 5,1 mm	–	–	MC-Analog-PI-HE-5.1
art. n.:	–	–	ZFX15002341

Cacciavite

	Vite standard	***Vite esalobata***	***Scanbody***
ø 3,5 mm	AORAKI	–	FUJI
ø 4,1 mm	AORAKI	–	FUJI
ø 5,1 mm	AORAKI	–	FUJI

Informazioni per ordinare cacciaviti da pagina 8

*max. möglicher Schraubenkanal-Winkel

PI-MT Type per il sistema di impianti P-I Morse Taper®

Scanbody

	Scanbody per desktop *incl. vite standard*	***Scanbody IOS H4*** *incl. vite standard*	***Scanbody IOS H7*** *incl. vite standard*
	PACCO DOPPIO	PACCO DOPPIO	PACCO DOPPIO
ø3,5/5,1mm	EVO-PI-MT-MACH-3.5-5.1	INTRA-PI-MT-MACH-3.5-5.1-H4	INTRA-PI-MT-MACH-3.5-5.1-H7
art. n.:	ZFX05002279	ZFX05002308	ZFX05002309

Accessori dei componenti

	Pre-Abutment Blank	***Vite di ricambio***	***Analoghi Modello***
			PACCO DOPPIO
ø3,5/5,1mm	–	–	MC-Analog-PI-MT-3.5-5.1
art. n.:	–	–	ZFX15002342

Cacciavite

	Vite standard	***Vite esalobata***	***Scanbody***
ø3,5/5,1mm	AORAKI	–	FUJI

Informazioni per ordinare cacciaviti da pagina 8

SE-ML Type per il sistema di impianti Serf Multi DIE®

Scanbody

	Scanbody per desktop *incl. vite standard*	***Scanbody IOS H4***	***Scanbody IOS H7***
	PACCO DOPPIO		
ø 3,3 mm	EVO-SE-ML-MACH-3.3	–	–
art. n.:	ZFX05002107	–	–
ø 4,0 mm	EVO-SE-ML-MACH-4.0	–	–
art. n.:	ZFX05002108	–	–
ø 5,0 mm	EVO-SE-ML-MACH-5.0	–	–
art. n.:	ZFX05002109	–	–

Cacciavite

	Vite standard	***Vite esalobata***	***Scanbody***
ø 3,3 mm	AORAKI	–	FUJI
ø 4,0 mm	AORAKI	–	FUJI
ø 5,0 mm	AORAKI	–	FUJI

Informazioni per ordinare cacciaviti da pagina 8

*max. möglicher Schraubenkanal-Winkel

SE-MU Type per il sistema di abutment Serf MUA TR WD®

Scanbody

	Scanbody per desktop *incl. vite standard*	***Scanbody IOS H4***	***Scanbody IOS H7***
	PACCO DOPPIO		
ø 5,2 mm	EVO-SE-MU-MACH-5.2	–	–
art. n.:	ZFX05002105	–	–
ø 6,0 mm	EVO-SE-MU-MACH-6.0	–	–
art. n.:	ZFX05002106	–	–

Cacciavite

	Vite standard	***Vite esalobata***	***Scanbody***
ø 5,2 mm	AORAKI	–	FUJI
ø 6,0 mm	AORAKI	–	FUJI

Informazioni per ordinare cacciaviti da pagina 8

ST-BO Type per il sistema di impianti Straumann Institut Bone Level®

Scanbody

	Scanbody per desktop *incl. vite standard*	***Scanbody IOS H4*** *incl. vite standard*	***Scanbody IOS H7*** *incl. vite standard*
	PACCO DOPPIO	PACCO DOPPIO	PACCO DOPPIO
ø 3,3 mm	EVO-ST-BO-MACH-3.3	INTRA-ST-BO-MACH-3.3-H4	INTRA-ST-BO-MACH-3.3-H7
art. n.:	ZFX05002051	ZFX05002004	ZFX05002005
ø 4,1 / 4,8 mm	EVO-ST-BO-MACH-4.1-4.8	INTRA-ST-BO-MACH-4.1-4.8-H4	INTRA-ST-BO-MACH-4.1-4.8-H7
art. n.:	ZFX05002052	ZFX05002006	ZFX05002007

Trattamento di singole corone / Trattamento di ponti

	Base in titanio protetta da rotazione per singole corone		***Base in titanio non protetta da rotazione per ponti***	
	Regular Design, incl. vite standard	*Small Design, incl. vite standard*	*Regular Design, incl. vite standard*	*Small Design, incl. vite standard*
ø 3,3 mm	TI-Base-ST-BO-TBLO-3.3	S-TI-Base-ST-BO-TBLO-3.3	TI-Base-ST-BO-TBUL-3.3	S-TI-Base-ST-BO-TBUL-3.3
art. n.:	ZFX11000733	ZFX11001148	ZFX11000735	ZFX11001150
ø 4,1 / 4,8 mm	TI-Base-ST-BO-TBLO-4.1-4.8	S-TI-Base-ST-BO-TBLO-4.1-4.8	TI-Base-ST-BO-TBUL-4.1-4.8	S-TI-Base-ST-BO-TBUL-4.1-4.8
art. n.:	ZFX11000734	ZFX11001149	ZFX11000736	ZFX11001151

*max. möglicher Schraubenkanal-Winkel

Accessori dei componenti

	Pre-Abutment Blank incl. vite standard	Vite di ricambio Vite standard		Analoghi Modello PACCO DOPPIO
			$\vec{M}$ Momento torcente	
ø 3,3 mm	Pre-Abutment Blank	ST-BO-SCTI-3.3	35 Ncm	MC-Analog-ST-BO-3.3
art. n.:	ZFX18000100	ZFX09000645		ZFX15002147
ø 4,1 / 4,8 mm	Pre-Abutment Blank	ST-BO-SCTI-4.1-4.8	35 Ncm	MC-Analog-ST-BO-4.1-4.8
art. n.:	ZFX18000110	ZFX09000646		ZFX15002148

Accessori dei componenti per protesica ad avvitamento diretto

	Vite standard ≤ 25°*		Vite esalobata
		$\vec{M}$ Momento torcente	
ø 3,3 mm	ST-BO-SCTI-3.3	35 Ncm	–
art. n.:	ZFX09000645		–
ø 4,1 / 4,8 mm	ST-BO-SCTI-4.1-4.8	35 Ncm	–
art. n.:	ZFX09000646		–

Cacciavite

	Vite standard	Vite esalobata	Scanbody
ø 3,3 mm	EIGER	–	FUJI
ø 4,1 / 4,8 mm	EIGER	–	FUJI

Informazioni per ordinare cacciaviti da pagina 8

ST-MU Type per il sistema di abutment Straumann Institut Multi-Base®

Scanbody / Trattamento di ponti

	Scanbody		Trattamento di ponti
	Scanbody per desktop *incl. vite standard*	***Scanbody IOS H4*** *incl. vite standard*	***Base in titanio non protetta da rotazione per ponti*** *Small Design, incl. vite standard*
	PACCO DOPPIO	PACCO DOPPIO	
ø 3,5 mm	EVO-ST-MU-MACH-3.5	INTRA-ST-MU-MACH-3.5-H4	S-TI-Base-ST-MU-TBUL-3.5
art. n.:	ZFX05002168	ZFX05001934	ZFX11002096
ø 4,5 mm	EVO-ST-MU-MACH-4.5	INTRA-ST-MU-MACH-4.5-H4	S-TI-Base-ST-MU-TBUL-4.5
art. n.:	ZFX05002169	ZFX05001935	ZFX11002097
ø 6,5 mm	EVO-ST-MU-MACH-6.5	INTRA-ST-MU-MACH-6.5-H4	S-TI-Base-ST-MU-TBUL-6.5
art. n.:	ZFX05002170	ZFX05001936	ZFX11002098

Accessori dei componenti per protesica ad avvitamento diretto

	Pre-Abutment Blank	Vite standard		Analoghi Modello
		≤ 25°*		PACCO DOPPIO
			$\vec{M}$ Momento torcente	
ø 3,5 mm	–	ST-MU-SCTI-3.5-6.5	15 Ncm	MC-Analog-ST-MU-3.5
art. n.:	–	ZFX09001011		ZFX15002302
ø 4,5 mm	–	ST-MU-SCTI-3.5-6.5	15 Ncm	MC-Analog-ST-MU-4.5
art. n.:	–	ZFX09001011		ZFX15002303
ø 6,5 mm	–	ST-MU-SCTI-3.5-6.5	15 Ncm	MC-Analog-ST-MU-6.5
art. n.:	–	ZFX09001011		ZFX15002304

Cacciavite

	Vite standard	Vite esalobata	Scanbody
ø 3,5 mm	EIGER	–	FUJI
ø 4,5 mm	EIGER	–	FUJI
ø 6,5 mm	EIGER	–	FUJI

Informazioni per ordinare cacciaviti da pagina 8

*max. möglicher Schraubenkanal-Winkel

ST-NNC Type per il sistema di impianti Straumann Institut Narrow Neck®

Scanbody

	Scanbody per desktop *incl. vite standard*	Scanbody IOS H4	Scanbody IOS H7
	PACCO DOPPIO		
ø 3,5 mm	EVO-ST-NNC-MACH-3.5	–	–
art. n.:	ZFX05002184	–	–

Accessori dei componenti per protesica ad avvitamento diretto

	Vite standard		Vite esalobata
	≤ 25°*	$\vec{M}$ Momento torcente	
ø 3,5 mm	ST-NNC-3.5	35 Ncm	–
art. n.:	ZFX09-ST-NNC		–

Cacciavite

	Vite standard	Vite esalobata	Scanbody
ø 3,5 mm	EIGER	–	FUJI

Informazioni per ordinare cacciaviti da pagina 8

ST-OC Type per il sistema di impianti Straumann Institut Octa® (External Octagon)

Scanbody

	Scanbody per desktop *incl. vite standard*	Scanbody IOS H4	Scanbody IOS H7
	PACCO DOPPIO		
ø 4,8 mm	EVO-ST-OC-MACH-4.8	–	–
art. n.:	ZFX05002280	–	–
ø 6,5 mm	EVO-ST-OC-MACH-6.5	–	–
art. n.:	ZFX05002281	–	–

Accessori dei componenti per protesica ad avvitamento diretto

	Vite standard		Vite esalobata
	≤ 25°*	$\vec{M}$ Momento torcente	
ø 4,8 mm	ST-OC-SCTI-4.8-6.5	15 Ncm	–
art. n.:	ZFX09002326		–
ø 6,5 mm	ST-OC-SCTI-4.8-6.5	15 Ncm	–
art. n.:	ZFX09002326		–

Cacciavite

	Vite standard	Vite esalobata	Scanbody
ø 4,8 mm	EIGER	–	FUJI
ø 6,5 mm	EIGER	–	FUJI

Informazioni per ordinare cacciaviti da pagina 8

*max. möglicher Schraubenkanal-Winkel

ST-SC Type per il sistema di impianti Straumann Institut Screw-retained®

Scanbody

	Scanbody per desktop *incl. vite standard*	Scanbody IOS H4 *incl. vite standard*	Scanbody IOS H7
	PACCO DOPPIO	PACCO DOPPIO	
ø 3,3 mm	EVO-ST-SC-MACH-35	INTRA-ST-SC-MACH-35-H4	–
art. n.:	ZFX05D-ST-SC-35	ZFX05I-ST-SC-35-H4	–
ø 4,1 / 4,8 mm	EVO-ST-SC-MACH-46	INTRA-ST-SC-MACH-46-H4	–
art. n.:	ZFX05D-ST-SC-46	ZFX05I-ST-SC-46-H4	–

Accessori dei componenti per protesica ad avvitamento diretto

	Vite standard		Vite esalobata
	≤ 25°*	$\vec{M}$ Momento torcente	
ø 3,3 mm	TI-Screw-ST-SC	15 Ncm	–
art. n.:	ZFX09-ST-SC		–
ø 4,1 / 4,8 mm	TI-Screw-ST-SC	15 Ncm	–
art. n.:	ZFX09-ST-SC		–

Cacciavite

	Vite standard	Vite esalobata	Scanbody
ø 3,5 mm	EIGER	–	FUJI
ø 3,5 mm	EIGER	–	FUJI

Informazioni per ordinare cacciaviti da pagina 8

ST-SY Type per il sistema di impianti Straumann Institut SynOcta®

Scanbody

	Scanbody per desktop *incl. vite standard*	***Scanbody IOS H4*** *incl. vite standard*	***Scanbody IOS H7*** *incl. vite standard*
	PACCO DOPPIO	PACCO DOPPIO	PACCO DOPPIO
ø 3,5 mm	EVO-ST-SY-MACH-3.5	INTRA-ST-SY-MACH-3.5-H4	INTRA-ST-SY-MACH-3.5-H7
art. n.:	ZFX05002053	ZFX05002008	ZFX05002009
ø 4,8 mm	EVO-ST-SY-MACH-4.8	INTRA-ST-SY-MACH-4.8-H4	INTRA-ST-SY-MACH-4.8-H7
art. n.:	ZFX05002054	ZFX05002010	ZFX05002011
ø 6,5 mm	EVO-ST-SY-MACH-6.5	INTRA-ST-SY-MACH-6.5-H4	INTRA-ST-SY-MACH-6.5-H7
art. n.:	ZFX05002055	ZFX05002012	ZFX05002013

Trattamento di singole corone / Trattamento di ponti

	Base in titanio protetta da rotazione per singole corone		***Base in titanio non protetta da rotazione per ponti***	
	Regular Design, incl. vite standard	*Small Design, incl. vite standard*	*Regular Design, incl. vite standard*	*Small Design, incl. vite standard*
ø 3,5 mm	TI-Base-ST-SY-TBLO-3.5	S-TI-Base-ST-SY-TBLO-3.5	–	S-TI-Base-ST-SY-TBUL-3.5
art. n.:	ZFX11000737	ZFX11001152	–	ZFX11000740
ø 4,8 mm	TI-Base-ST-SY-TBLO-4.8	–	TI-Base-ST-SY-TBUL-4.8	–
art. n.:	ZFX11000738	–	ZFX11000741	–
ø 6,5 mm	TI-Base-ST-SY-TBLO-6.5	–	TI-Base-ST-SY-TBUL-6.5	–
art. n.:	ZFX11000739	–	ZFX11000742	–

*max. möglicher Schraubenkanal-Winkel

Accessori dei componenti

	Pre-Abutment Blank incl. vite standard	Vite di ricambio Vite standard		Analoghi Modello
			$\vec{M}$ Momento torcente	PACCO DOPPIO
ø 3,5 mm	–	ST-SY-SCTI-3.5	35 Ncm	MC-Analog-ST-SY-3.5
art. n.:	–	ZFX09000648		ZFX15002149
ø 4,8 mm	Pre-Abutment Blank	ST-SY-SCTI-4.8-6.5	35 Ncm	MC-Analog-ST-SY-4.8
art. n.:	ZFX18000120	ZFX09000649		ZFX15002150
ø 6,5 mm	Pre-Abutment Blank	ST-SY-SCTI-4.8-6.5	35 Ncm	MC-Analog-ST-SY-6.5
art. n.:	ZFX18000130	ZFX09000649		ZFX15002151

Accessori dei componenti per protesica ad avvitamento diretto

	Vite standard		Vite esalobata
	≤ 25°*	$\vec{M}$ Momento torcente	
ø 3,5 mm	ST-SY-SCTI-3.5	35 Ncm	–
art. n.:	ZFX09000648		–
ø 4,8 mm	ST-SY-SCTI-4.8-6.5	35 Ncm	–
art. n.:	ZFX09000649		–
ø 6,5 mm	ST-SY-SCTI-4.8-6.5	35 Ncm	–
art. n.:	ZFX09000649		–

Cacciavite

	Vite standard	Vite esalobata	Scanbody
ø 3,5 mm	EIGER	–	FUJI
ø 4,8 mm	EIGER	–	FUJI
ø 6,5 mm	EIGER	–	FUJI

Informazioni per ordinare cacciaviti da pagina 8

ST-SY-CE Type per il sistema di impianti Straumann Institut SynOcta® Cementable

Scanbody

	Scanbody per desktop *incl. vite standard*	***Scanbody IOS H4*** *incl. vite standard*	***Scanbody IOS H7*** *incl. vite standard*
	PACCO DOPPIO	PACCO DOPPIO	PACCO DOPPIO
ø 4,8 mm	EVO-ST-SY-MACH-4.8	INTRA-ST-SY-MACH-4.8-H4	INTRA-ST-SY-MACH-4.8-H7
art. n.:	ZFX05002054	ZFX05002010	ZFX05002011
ø 6,5 mm	EVO-ST-SY-MACH-6.5	INTRA-ST-SY-MACH-6.5-H4	INTRA-ST-SY-MACH-6.5-H7
art. n.:	ZFX05002055	ZFX05002012	ZFX05002013

Accessori dei componenti per protesica ad avvitamento diretto

	Pre-Abutment Blank	***Vite standard***		***Analoghi Modello***
		≤ 25°*	$\vec{M}$ *Momento torcente*	PACCO DOPPIO
ø 4,8 mm	–	ST-SY-CE-SCTI-4.8-6.5	15 Ncm	MC-Analog-ST-SY-4.8
art. n.:	–	ZFX09002325		ZFX15002150
ø 6,5 mm	–	ST-SY-CE-SCTI-4.8-6.5	15 Ncm	MC-Analog-ST-SY-6.5
art. n.:	–	ZFX09002325		ZFX15002151

Cacciavite

	Vite standard	***Vite esalobata***	***Scanbody***
ø 4,8 mm	EIGER	–	FUJI
ø 6,5 mm	EIGER	–	FUJI

Informazioni per ordinare cacciaviti da pagina 8

*max. möglicher Schraubenkanal-Winkel

SW-GL Type per il sistema di impianti Sweden & Martina Global®

Scanbody

	Scanbody per desktop *incl. vite standard*	***Scanbody IOS H4*** *incl. vite standard*	***Scanbody IOS H7*** *incl. vite standard*
	PACCO DOPPIO	PACCO DOPPIO	PACCO DOPPIO
ø 3,8 mm	EVO-SW-GL-MACH-3.8	INTRA-SW-GL-MACH-3.8-H4	INTRA-SW-GL-MACH-3.8-H7
art. n.:	ZFX05002261	ZFX05001124	ZFX05001125
ø 4,3 mm	EVO-SW-GL-MACH-4.3	INTRA-SW-GL-MACH-4.3-H4	INTRA-SW-GL-MACH-4.3-H7
art. n.:	ZFX05002262	ZFX05001126	ZFX05001127
ø 4,8 mm	EVO-SW-GL-MACH-4.8	INTRA-SW-GL-MACH-4.8-H4	INTRA-SW-GL-MACH-4.8-H7
art. n.:	ZFX05002263	ZFX05001128	ZFX05001129
ø 5,5 mm	EVO-SW-GL-MACH-5.5	INTRA-SW-GL-MACH-5.5-H4	INTRA-SW-GL-MACH-5.5-H7
art. n.:	ZFX05002264	ZFX05001130	ZFX05001131

Accessori dei componenti

	Pre-Abutment Blank	***Vite di ricambio***	***Analoghi Modello***
			PACCO DOPPIO
ø 3,8 mm	–	–	MC-Analog-SW-GL-3.8
art. n.:	–	–	ZFX15002315
ø 4,3 mm	–	–	MC-Analog-SW-GL-4.3
art. n.:	–	–	ZFX15002316
ø 4,8 mm	–	–	MC-Analog-SW-GL-4.8
art. n.:	–	–	ZFX15002317
ø 5,5 mm	–	–	MC-Analog-SW-GL-5.5
art. n.:	–	–	ZFX15002318

Cacciavite

	Vite standard	***Vite esalobata***	***Scanbody***
ø 3,8 mm	FUJI	–	FUJI
ø 4,3 mm	FUJI	–	FUJI
ø 4,8 mm	FUJI	–	FUJI
ø 5,5 mm	FUJI	–	FUJI

Informazioni per ordinare cacciaviti da pagina 8

*max. möglicher Schraubenkanal-Winkel

SW-OU Type per il sistema di impianti Sweden & Martina Outlink2®

Scanbody

	Scanbody per desktop *incl. vite standard*	***Scanbody IOS H4*** *incl. vite standard*	***Scanbody IOS H7*** *incl. vite standard*
	PACCO DOPPIO	PACCO DOPPIO	PACCO DOPPIO
ø 3,3 mm	EVO-SW-OU-MACH-3.3	INTRA-SW-OU-MACH-3.3-H4	INTRA-SW-OU-MACH-3.3-H7
art. n.:	ZFX05002265	ZFX05001142	ZFX05001143
ø 4,1 mm	EVO-SW-OU-SP-MACH-4.1	INTRA-SW-OU-SP-MACH-4.1-H4	INTRA-SW-OU-SP-MACH-4.1-H7
art. n.:	ZFX05002266	ZFX05001146	ZFX05001147
ø 3,75/4,1 mm	EVO-SW-OU-MACH-3.75-4.1	INTRA-SW-OU-MACH-3.75-4.1-H4	INTRA-SW-OU-MACH-3.75-4.1-H7
art. n.:	ZFX05002267	ZFX05001144	ZFX05001145
ø 5,0 mm	EVO-SW-OU-MACH-5.0	INTRA-SW-OU-MACH-5.0-H4	INTRA-SW-OU-MACH-5.0-H7
art. n.:	ZFX05002268	ZFX05001148	ZFX05001149

Accessori dei componenti

	Pre-Abutment Blank	***Vite di ricambio***	***Analoghi Modello***
			PACCO DOPPIO
ø 3,3 mm	–	–	MC-Analog-SW-OU-3.3
art. n.:	–	–	ZFX15002319
ø 4,1 mm	–	–	MC-Analog-SW-OU-SP-4.1
art. n.:	–	–	ZFX15002320
ø 3,75/4,1 mm	–	–	MC-Analog-SW-OU-3.75-4.1
art. n.:	–	–	ZFX15002321
ø 5,0 mm	–	–	MC-Analog-SW-OU-5.0
art. n.:	–	–	ZFX15002322

Cacciavite

	Vite standard	***Vite esalobata***	***Scanbody***
ø 3,3 mm	FUJI	–	FUJI
ø 4,1 mm	FUJI	–	FUJI
ø 3,75/4,1 mm	FUJI	–	FUJI
ø 5,0 mm	FUJI	–	FUJI

Informazioni per ordinare cacciaviti da pagina 8

SW-PR Type per il sistema di impianti Sweden & Martina Premium Kohno®

Scanbody

	Scanbody per desktop *incl. vite standard*	Scanbody IOS H4 *incl. vite standard*	Scanbody IOS H7 *incl. vite standard*
	PACCO DOPPIO	PACCO DOPPIO	PACCO DOPPIO
ø 3,3 mm	EVO-SW-PR-MACH-3.3	INTRA-SW-PR-MACH-3.3-H4	INTRA-SW-PR-MACH-3.3-H7
art. n.:	ZFX05002251	ZFX05001114	ZFX05001115
ø 3,8 mm	EVO-SW-PR-MACH-3.8	INTRA-SW-PR-MACH-3.8-H4	INTRA-SW-PR-MACH-3.8-H7
art. n.:	ZFX05002252	ZFX05001116	ZFX05001117
ø 4,25 mm	EVO-SW-PR-MACH-4.25	INTRA-SW-PR-MACH-4.25-H4	INTRA-SW-PR-MACH-4.25-H7
art. n.:	ZFX05002253	ZFX05001118	ZFX05001119
ø 5,0 mm	EVO-SW-PR-MACH-5.0	INTRA-SW-PR-MACH-5.0-H4	INTRA-SW-PR-MACH-5.0-H7
art. n.:	ZFX05002254	ZFX05001120	ZFX05001121
ø 6,0 mm	EVO-SW-PR-MACH-6.0	INTRA-SW-PR-MACH-6.0-H4	INTRA-SW-PR-MACH-6.0-H7
art. n.:	ZFX05002255	ZFX05001122	ZFX05001123

Accessori dei componenti

	Pre-Abutment Blank	Vite di ricambio	Analoghi Modello
			PACCO DOPPIO
ø 3,3 mm	–	–	MC-Analog-SW-PR-3.3
art. n.:	–	–	ZFX15002310
ø 3,8 mm	–	–	MC-Analog-SW-PR-3.8
art. n.:	–	–	ZFX15002311
ø 4,25 mm	–	–	MC-Analog-SW-PR-4.25
art. n.:	–	–	ZFX15002312
ø 5,0 mm	–	–	MC-Analog-SW-PR-5.0
art. n.:	–	–	ZFX15002313
ø 6,0 mm	–	–	MC-Analog-SW-PR-6.0
art. n.:	–	–	ZFX15002314

*max. möglicher Schraubenkanal-Winkel

Cacciavite

	Vite standard	Vite esalobata	Scanbody
ø 3,3 mm	FUJI	–	FUJI
ø 3,8 mm	FUJI	–	FUJI
ø 4,25 mm	FUJI	–	FUJI
ø 5,0 mm	FUJI	–	FUJI
ø 6,0 mm	FUJI	–	FUJI

Informazioni per ordinare cacciaviti da pagina 8

TH-SP Type per il sistema di impianti Thommen Medical SPI®

Scanbody

	Scanbody per desktop *incl. vite standard*	***Scanbody IOS H4*** *incl. vite standard*	***Scanbody IOS H7*** *incl. vite standard*
	PACCO DOPPIO	PACCO DOPPIO	PACCO DOPPIO
ø 3,5 mm	EVO-TH-SP-MACH-3.5	INTRA-TH-SP-MACH-3.5-H4	INTRA-TH-SP-MACH-3.5-H7
art. n.:	ZFX05002246	ZFX05001104	ZFX05001105
ø 4,0 mm	EVO-TH-SP-MACH-4.0	INTRA-TH-SP-MACH-4.0-H4	INTRA-TH-SP-MACH-4.0-H7
art. n.:	ZFX05002247	ZFX05001106	ZFX05001107
ø 4,5 mm	EVO-TH-SP-MACH-4.5	INTRA-TH-SP-MACH-4.5-H4	INTRA-TH-SP-MACH-4.5-H7
art. n.:	ZFX05002248	ZFX05001108	ZFX05001109
ø 5,0 mm	EVO-TH-SP-MACH-5.0	INTRA-TH-SP-MACH-5.0-H4	INTRA-TH-SP-MACH-5.0-H7
art. n.:	ZFX05002249	ZFX05001110	ZFX05001111
ø 6,0 mm	EVO-TH-SP-MACH-6.0	INTRA-TH-SP-MACH-6.0-H4	INTRA-TH-SP-MACH-6.0-H7
art. n.:	ZFX05002250	ZFX05001112	ZFX05001113

Accessori dei componenti

	Pre-Abutment Blank	***Vite di ricambio***	***Analoghi Modello***
			PACCO DOPPIO
ø 3,5 mm	–	–	MC-Analog-TH-SP-3.5
art. n.:	–	–	ZFX15002284
ø 4,0 mm	–	–	MC-Analog-TH-SP-4.0
art. n.:	–	–	ZFX15002285
ø 4,5 mm	–	–	MC-Analog-TH-SP-4.5
art. n.:	–	–	ZFX15002286
ø 5,0 mm	–	–	MC-Analog-TH-SP-5.0
art. n.:	–	–	ZFX15002287
ø 6,0 mm	–	–	MC-Analog-TH-SP-6.0
art. n.:	–	–	ZFX15002288

* max. angolazione possibile del canale della vite ** Protesi direttamente avvitate; nessuna angolazione possibile

Accessori dei componenti per protesica ad avvitamento diretto

	Vite standard*		Vite esalobata	
	0°*	$\vec{M}$ Momento torcente	≤ 25°*	$\vec{M}$ Momento torcente
ø 3,5 mm	TH-SP-SCTI-3.5	15 Ncm	TI-Screw-TH-SP-3.5	15 Ncm
art. n.:	ZFX09002251		ZFX09-TH-SP-35	
ø 4,0 mm	TH-SP-SCTI-4.0-6.0	25 Ncm	TI-Screw-TH-SP-4.0-5.0	25 Ncm
art. n.:	ZFX09002250		ZFX09-TH-SP-4050	
ø 4,5 mm	TH-SP-SCTI-4.0-6.0	25 Ncm	TI-Screw-TH-SP-4.0-5.0	25 Ncm
art. n.:	ZFX09002250		ZFX09-TH-SP-4050	
ø 5,0 mm	TH-SP-SCTI-4.0-6.0	25 Ncm	TI-Screw-TH-SP-4.0-5.0	25 Ncm
art. n.:	ZFX09002250		ZFX09-TH-SP-4050	
ø 6,0 mm	TH-SP-SCTI-4.0-6.0	25 Ncm	–	
art. n.:	ZFX09002250		–	

Cacciavite

	Vite standard**	Vite esalobata	Scanbody
ø 3,5 mm	–	MERU	FUJI
ø 4,0 mm	–	MERU	FUJI
ø 4,5 mm	–	MERU	FUJI
ø 5,0 mm	–	MERU	FUJI
ø 6,0 mm	–	MERU	FUJI

Informazioni per ordinare cacciaviti da pagina 8

ORDINA A

order@zfx-dental.com

Zfx GmbH
Kopernikusstraße 15
85221 Dachau, Deutschland
Tel. +49 81 31 33 244 - 0
Fax +49 81 31 33 244 - 10
order@zfx-dental.com

A COMPANY OF ZimVie

1083IT REV. 06/23 ©2023 Zfx GmbH. Salvo errori, refusi e modifiche ai prezzi.